CUPRA

5FA.055.204

ACCESORIOS ORIGINALES **CUPRA**
CUPRA ORIGINAL ZUBEHÖR
CUPRA GENUINE ACCESSORIES
ACCESSORI ORIGINALI **CUPRA**
ACCESSOIRES **CUPRA** D'ORIGINE
ОРИГИНАЛЬНЫЕ ПРИНАДЛЕЖНОСТИ **CUPRA**
CUPRA ΓΝΗΣΙΑ ΑΞΕΣΟΥΑΡ
ACESSÓRIOS ORIGINAIS **CUPRA**
CUPRA ORIGINEEL TOEBEHOREN
ORIGINÁLNÍ PŘÍSLUŠENSTVÍ **CUPRA**
ORIGINALNE AKCESORIA **CUPRA**
CUPRA 原装配件

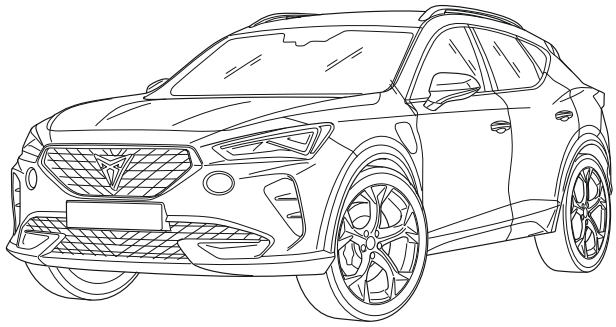

Instrucciones de montaje
Montageanleitung
Fitting instructions
Istruzioni per il montaggio
Notice de montage
Руководство по монтажу
Οδηγίες συναρμολόγησης
Manual de montagem
Montagehandleiding
Montáží návod
Instrukcja montażu
安装说明书

FORMENTOR 2021 >

Partes incluidas
Inkludierte Teile
Components included
Parti incluse
Pièces comprises
Детали, входящие в комплект
Συμπαραδιδόμενα
Peças incluídas
Inbegrepen onderdelen
Zahrnuté díly
Dostarczone części
嵌入部件

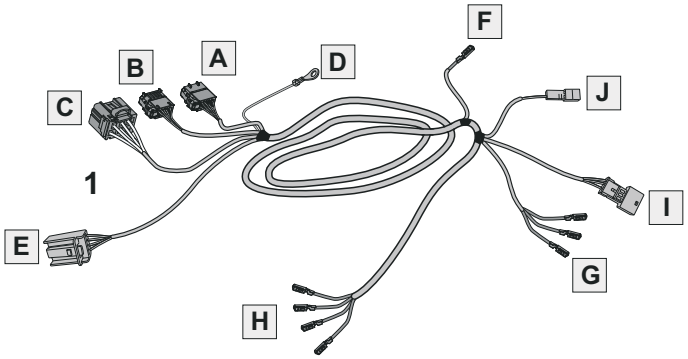

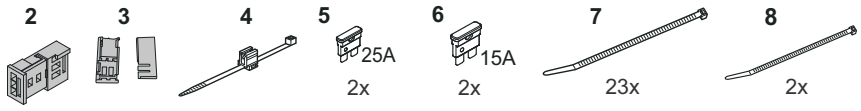

Herramientas necesarias
Erforderliche Werkzeuge
Required tools
Utensili necessari
Outils nécessaires
Необходимые инструменты
Απαιτούμενα εργαλεία
Ferramentas necessárias
Vereiste gereedschappen
Potřebné nástroje
Wymagane narzędzia
所需工具

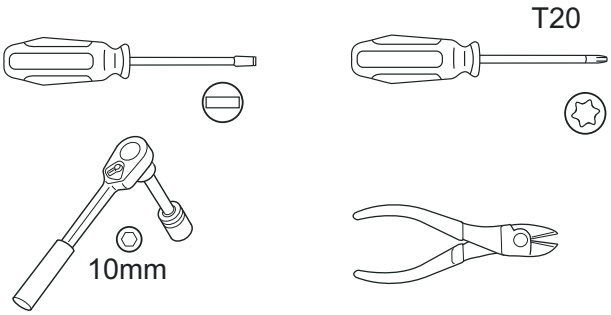

ES La información sobre los datos técnicos, el diseño, la equipación, los materiales, las garantías y el aspecto externo se refiere al momento en que las instrucciones de montaje se envían a imprimir. El fabricante se reserva el derecho a realizar cambios (incluido el cambio en los parámetros técnicos con referencia a las medidas concretas del modelo).

DE Die Informationen hinsichtlich der technischen Daten, Design, Ausstattung, Materialien, Garantie und des äußerlichen Erscheinungsbildes beziehen sich auf den Zeitpunkt der Drucklegung der Montageanleitung. Der Hersteller behält sich das Recht auf Änderungen vor (einschließlich Änderungen von technischen Parametern bezüglich der Abmessungen der einzelnen Modelle)

GB The information on the technical data, design, equipment, materials, guarantees and outside appearance refer to the period when the mounting instructions are sent to print. The manufacturer reserves the right to changes (including the change in technical parameters with reference to the individual model measures).
- Standard marking for car wash and warnings (dealer monting only...)

IT Le informazioni sui dati tecnici, la progettazione, le apparecchiature, i materiali, le garanzie e l'aspetto esteriore fanno riferimento al periodo della messa in stampa delle istruzioni di montaggio. Il produttore si riserva il diritto di apportare modifiche (ivi compresa la modifica dei parametri tecnici con riferimento alle misure dei singoli modelli).

FR Les informations concernant les données techniques, la conception, l'équipement, les matériaux, les garanties et l'apparence extérieure font référence au moment où les instructions de montage ont été envoyées à l'impression. Le fabricant se réserve le droit d'effectuer des modifications (y compris de changer des paramètres techniques en référence aux dimensions d'un modèle).

RU Информация о технических характеристиках, дизайне, оборудовании, материалах, гарантиях и внешнем виде приведена на момент печати инструкции по монтажу. Производитель оставляет за собой право на изменения (в том числе изменения технических параметров с указанием их масштабов для конкретной модели).

GR Οι πληροφορίες για τα τεχνικά χαρακτηριστικά, το σχεδιασμό, τον εξοπλισμό, τα υλικά, την εγγύηση και τον εξωτερικό σχεδιασμό αναφέρονται στο χρόνο αποστολής των οδηγιών εγκατάστασης προς εκτύπωση.
Ο κατασκευαστής διατηρεί το δικαίωμα αλλαγών (συμπεριλαμβανομένων των αλλαγών στις τεχνικές προδιαγραφές που σχετίζονται με τις διαστάσεις κάθε μοντέλου).

PT As informações sobre os dados técnicos, conceção, equipamento, materiais, garantias e aparência externa estão corretas no momento da impressão das instruções de montagem. O fabricante reserva-se o direito de realizar alterações (incluindo a alteração de parâmetros técnicos relativos às medidas do modelo específico).

NL De informatie over technische gegevens, ontwerp, uitrusting, materialen, garanties en buitenaanzicht verwijst naar het tijdstip waarop de montage-instructies verzonden zijn voor afdruk. De fabrikant behoudt zich het recht voor om wijzigingen aan te brengen (inclusief het aanpassen van de technische parameters met betrekking tot de individuele modelmaten).

CZ Informace týkající se technických údajů, provedení, vybavení, materiálů, záruk a fyzického vzhledu jsou aktuální v době, kdy jsou tyto montážní pokyny odesílány do tisku. Výrobce si vyhrazuje právo tyto údaje kdykoliv změnit (včetně technických parametrů jednotlivých modelů).

PL Informacje na temat danych technicznych, budowy, wyposażenia, materiałów, gwarancji oraz wyglądu zewnętrznego są aktualne na dzień wysłania instrukcji montażu do druku. Producent zastrzega sobie prawo do zmian (w tym zmian parametrów technicznych dotyczących poszczególnych modeli).

CN 关于技⊠数据、⊠⊠、⊠⊠、材料、保⊠和外⊠的信息适用于⊠送安装⊠明以⊠打印之⊠。制造商保留更改信息的权利（包括按照个别模型尺寸对技术参数进行变更）。

Colores	χρώματα
Farben	Cores
Colours	Kleuren
Colori	Barevným
Couleurs	Kolorować
Таблица цветов	颜色列表

ES		DE		GB		IT	
BU	Azul	BU	Blau	BU	Blue	BU	Blu
BK	Negro	BK	Schwarz	BK	Black	BK	Nero
BN	Marrón	BN	Braun	BN	Brown	BN	Marrone
GN	Verde	GN	Grün	GN	Green	GN	Verde
GY	Gris	GY	Grau	GY	Grey	GY	Grigio
OG	Naranja	OG	Orange	OG	Orange	OG	Arancione
RD	Rojo	RD	Rot	RD	Red	RD	Rosso
WH	Blanco	WH	Weiß	WH	White	WH	Bianco
YE	Amarillo	YE	Gelb	YE	Yellow	YE	Giallo
PK	Rosa	PK	Rosa	PK	Pink	PK	Rosa
PE	Púrpura	PE	Purpur	PE	Purple	PE	Rosso porpora
DL	Azul oscuro	DL	Dunkelblau	DL	Dark blue	DL	Blu scuro
DG	Verde oscuro	DG	Dunkelgrün	DG	Dark green	DG	Verde scuro
LB	Azul claro	LB	Hellblau	LB	Light blue	LB	Blu chiaro
LG	Verde claro	LG	Hellgrün	LG	Light green	LG	Verde chiaro
NL	Color natural	NL	Naturfarben	NL	Natural colour	NL	Colori naturali
SB	Azul cielo	SB	Himmelblau	SB	Sky blue	SB	Celeste
T	Amarillo-marrón	T	Gelbbraun	T	Yellow brown	T	Giallomarrone
VT	Violeta	VT	Violett	VT	Violet	VT	Viola

FR		RU		GR		PT	
BU	Bleu	BU	Синий	BU	Μπλε	BU	Azul
BK	Noir	BK	Черный	BK	Μαύρο	BK	Preto
BN	Marron	BN	Коричневый	BN	Καφέ	BN	Marrom
GN	Vert	GN	Зеленый	GN	Πράσινο	GN	Verde
GY	Gris	GY	Серый	GY	Γκρι	GY	Cinza
OG	Orange	OG	Оранжевый	OG	Πορτοκάλι	OG	Laranja
RD	Rouge	RD	Красный	RD	Κόκκινο	RD	Vermelho
WH	Blanc	WH	Белый	WH	Λευκό	WH	Branco
YE	Jaune	YE	Желтый	YE	Κίτρινο	YE	Amarelo
PK	Rose	PK	Розовый	PK	Ροζ	PK	Rosa
PE	Pourpre	PE	Пурпурный	PE	Πορφυρό	PE	Púrpura
DL	Bleu foncé	DL	Темно-синий	DL	Σκούρο μπλε	DL	Azul escuro
DG	Vert foncé	DG	Темно-зеленый	DG	Σκούρο πράσινο	DG	Verde escuro
LB	Bleu clair	LB	Светло-голубой	LB	Ανοικτό μπλε	LB	Azul clara
LG	Vert clair	LG	Светло-зеленый	LG	Ανοικτό πράσινο	LG	Verde clara
NL	Nature	NL	Естественный цвет	NL	Φυσικά χρώματα	NL	Cor natural
SB	Bleu ciel	SB	Небесно-голубой	SB	Γαλάζιο	SB	Azul céu
T	Marron-jaune	T	Желто-коричневый	T	Κιτρινοκαφέ	T	Amarelo-torrado
VT	Violet	VT	Фиолетовый	VT	Μοβ	VT	Violeta

NL		CZ		PL		CN	
BU	Blauw	BU	Modrá	BU	Niebieska	BU	蓝色
BK	Zwart	BK	Černá	BK	Czarna	BK	黑色
BN	Bruin	BN	Hnědá	BN	Brązowa	BN	棕色
GN	Groen	GN	Zelená	GN	Zielona	GN	绿色
GY	Grijs	GY	Šeda	GY	Szara	GY	灰色
OG	Oranje	OG	Oranžová	OG	Pomarańczowa	OG	橙色
RD	Rood	RD	Červená	RD	Czerwona	RD	红色
WH	Wit	WH	Bílá	WH	Biała	WH	白色
YE	Geel	YE	Žlutá	YE	Żółta	YE	黄色
PK	Rosé	PK	Růžová	PK	Różowa	PK	粉色
PE	Paars	PE	Purpurov	PE	Purpurowa	PE	紫色
DL	Donkerblauw	DL	Tmavomodrá	DL	Granatowa	DL	深蓝色
DG	Donkergroen	DG	Tmavozelená	DG	Ciemnozielona	DG	深绿色
LB	Lichtblauw	LB	Bledémodrá	LB	Jasnoniebieska	LB	浅蓝色
LG	Lichtgroen	LG	Světlezelená	LG	Jasnozielona	LG	浅绿色
NL	Naturel	NL	Přírodní	NL	Barwy	NL	自然色
SB	Hemelsblauw	SB	Blankytná	SB	Bękitna	SB	天蓝色
T	Geelbruin	T	Žlutohnědá	T	Żółtobrązowa	T	黄棕色
VT	Violet	VT	Fialová	VT	Fioletowa	VT	紫罗兰色

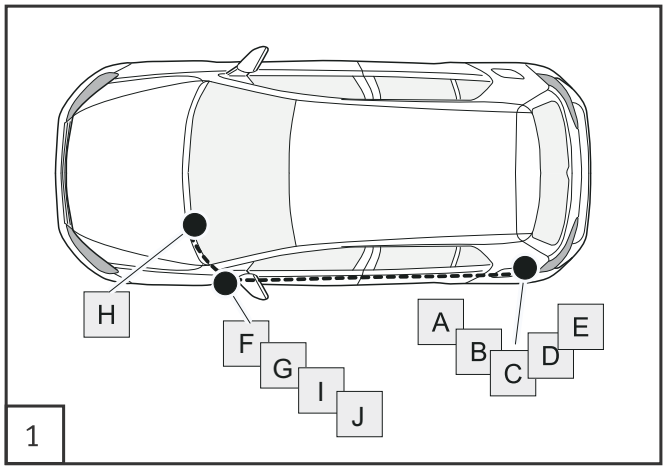
H
F
G
I
J
A
B
C
D
E
1

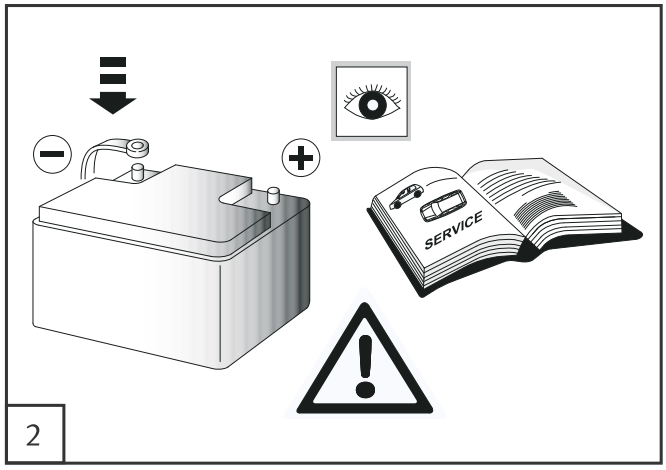
SERVICE
2

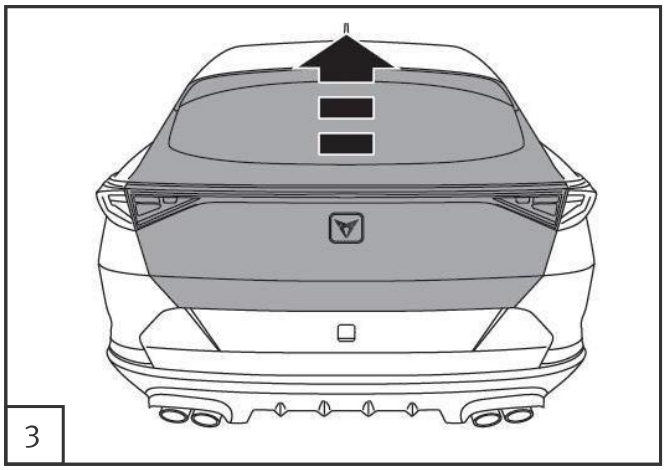
3

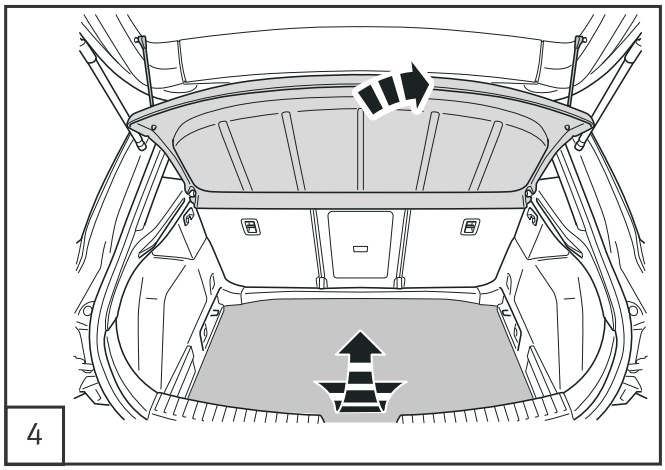
4

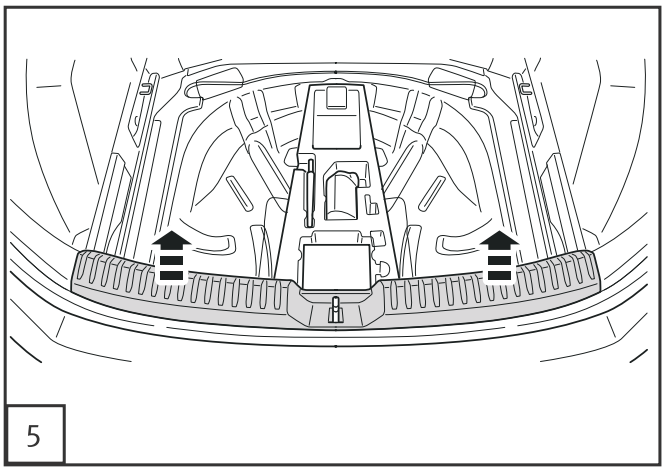
5

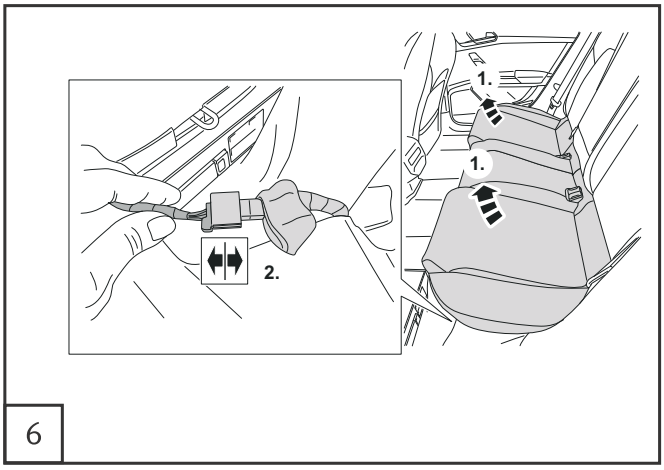
1.
1.
2.
6

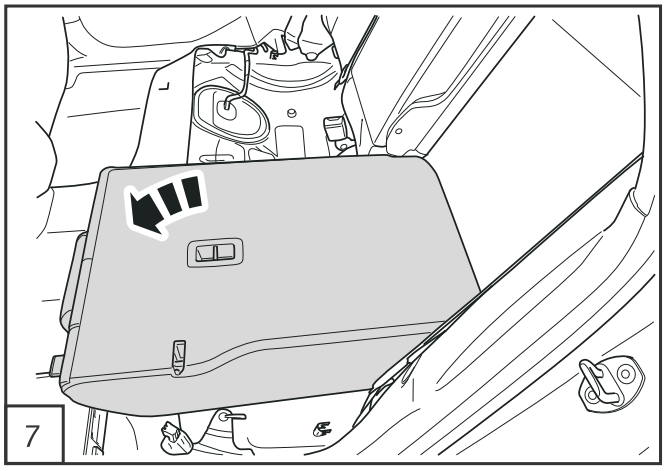
7

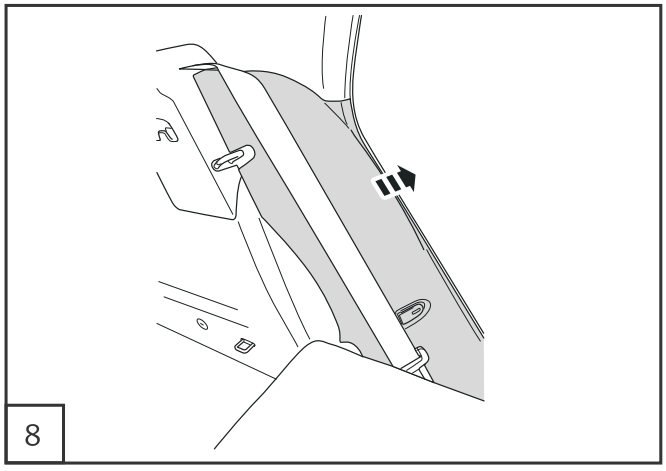
8

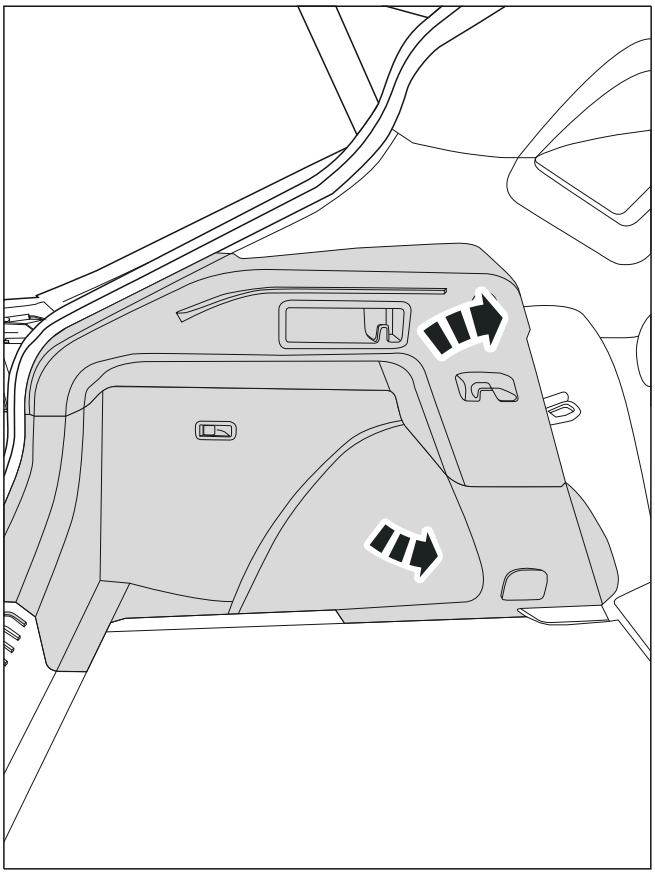

9

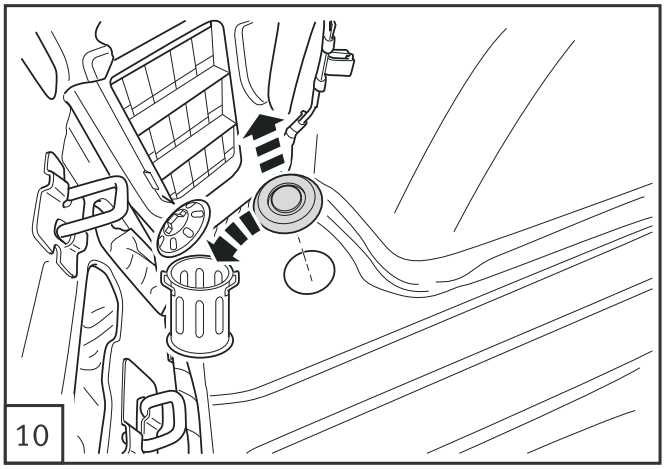

10

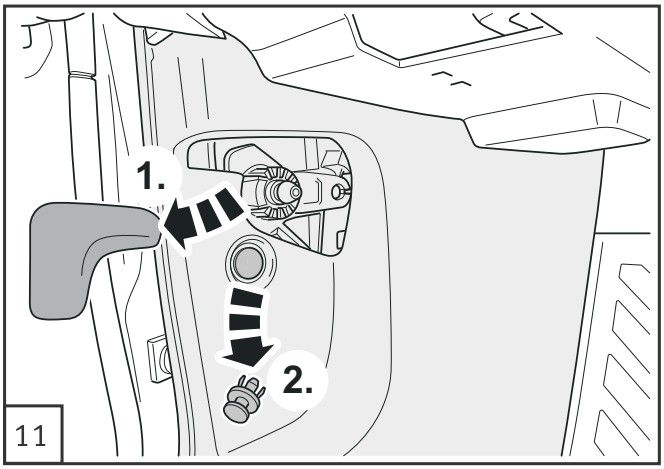

11

LHD

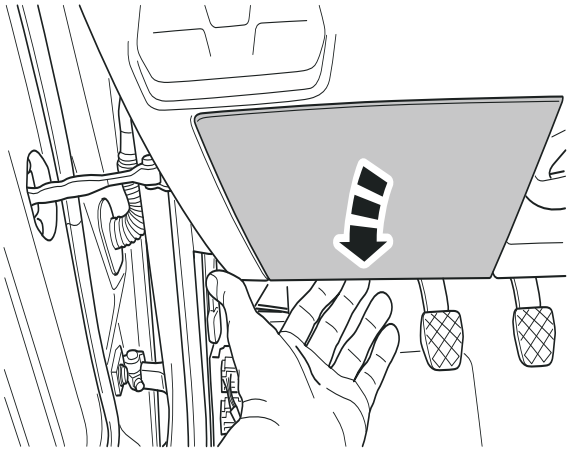

12

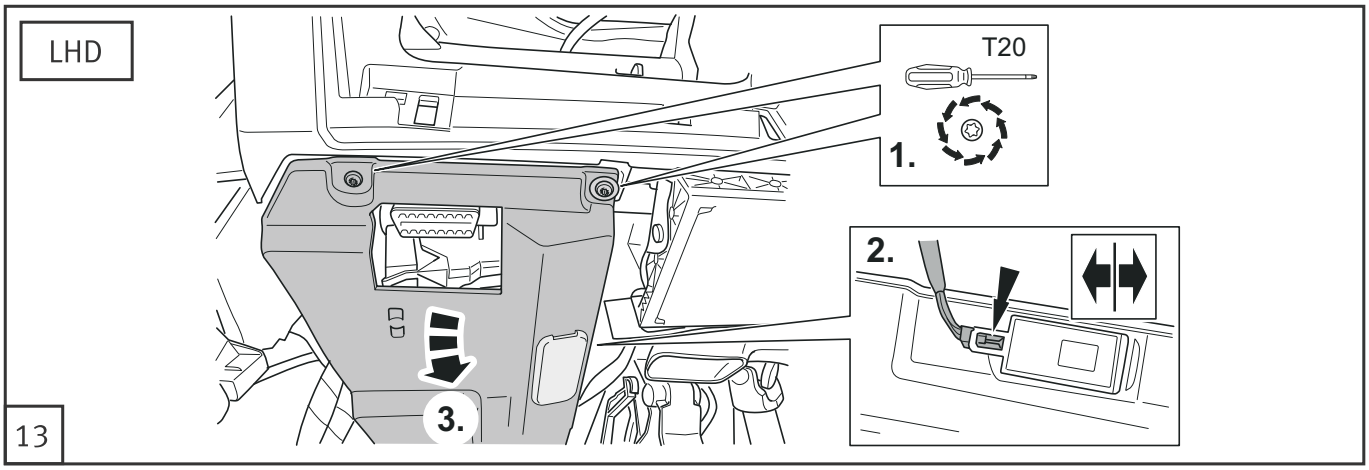
LHD
T20
1.
2.
3.
13

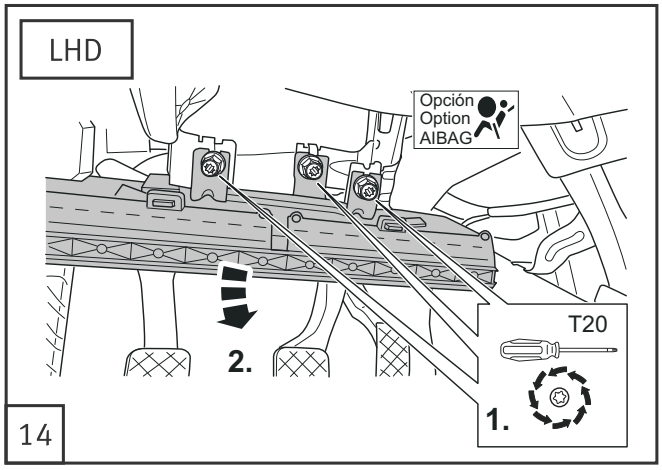
LHD
Opción
Option
AIBAG
T20
2.
1.
14

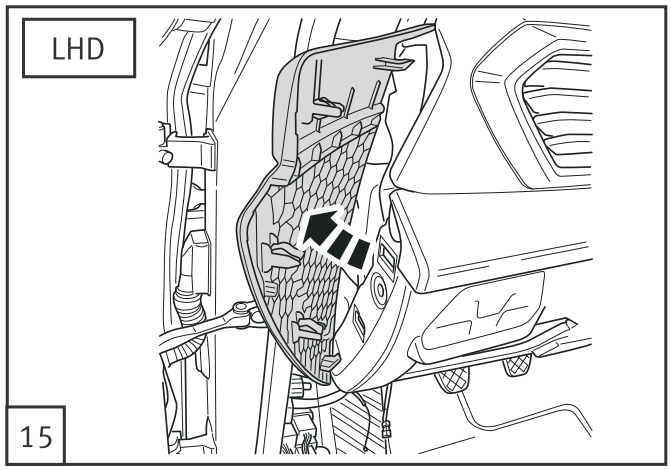
LHD
15

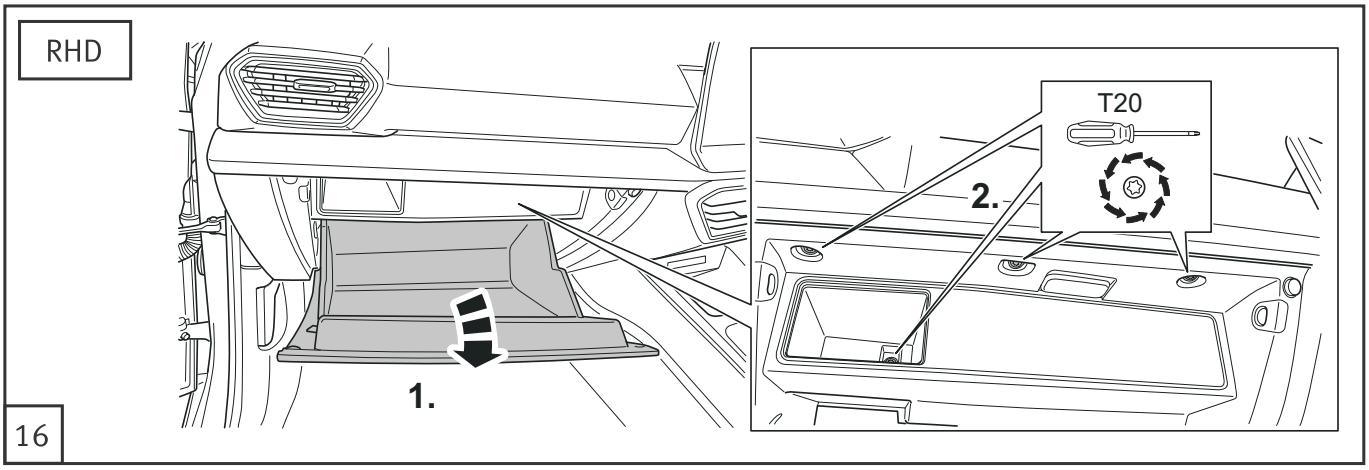
RHD
T20
2.
1.
16

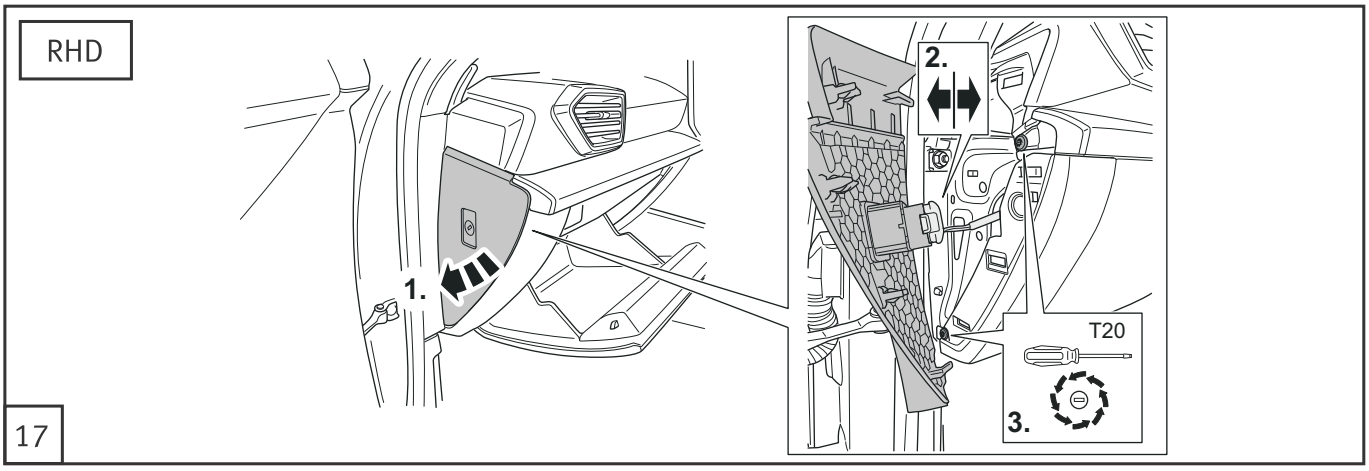
RHD
2.
1.
T20
3.
17

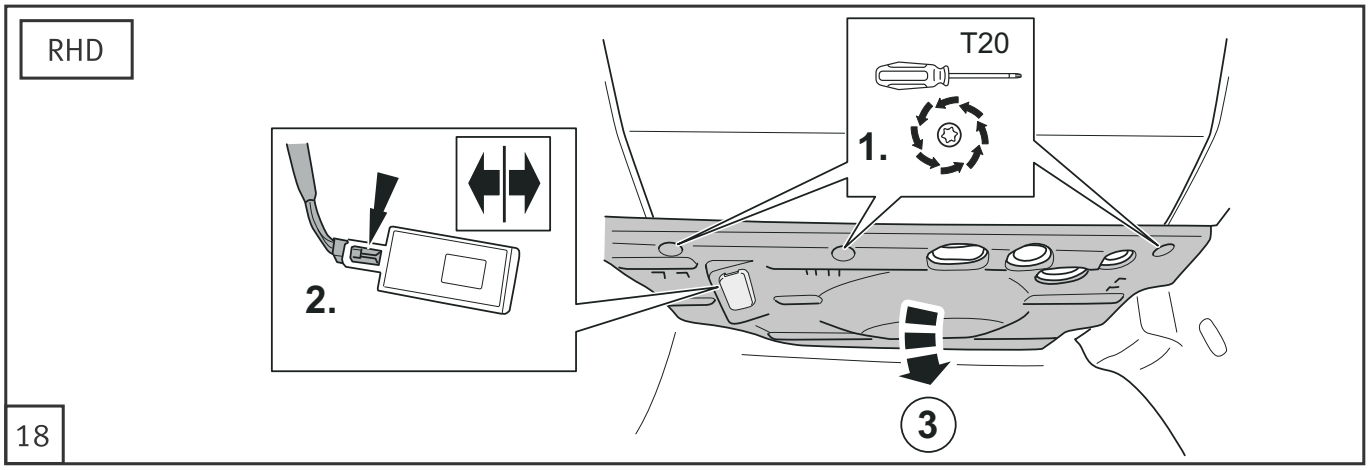
RHD
T20
1.
2.
3
18

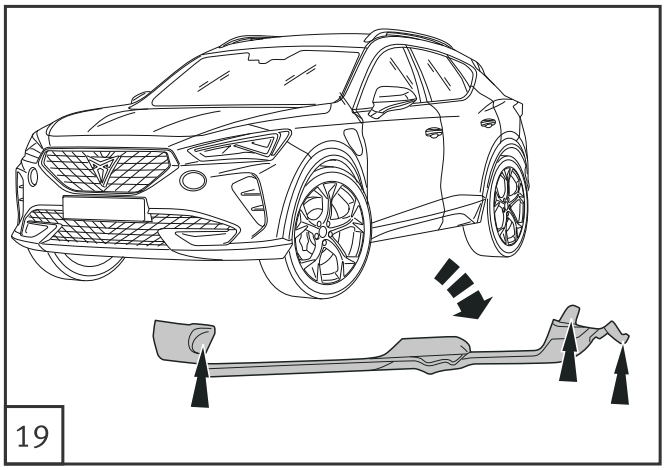
19

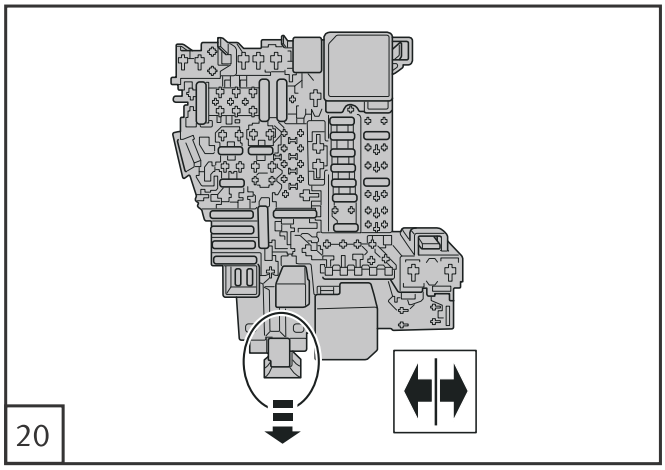
20

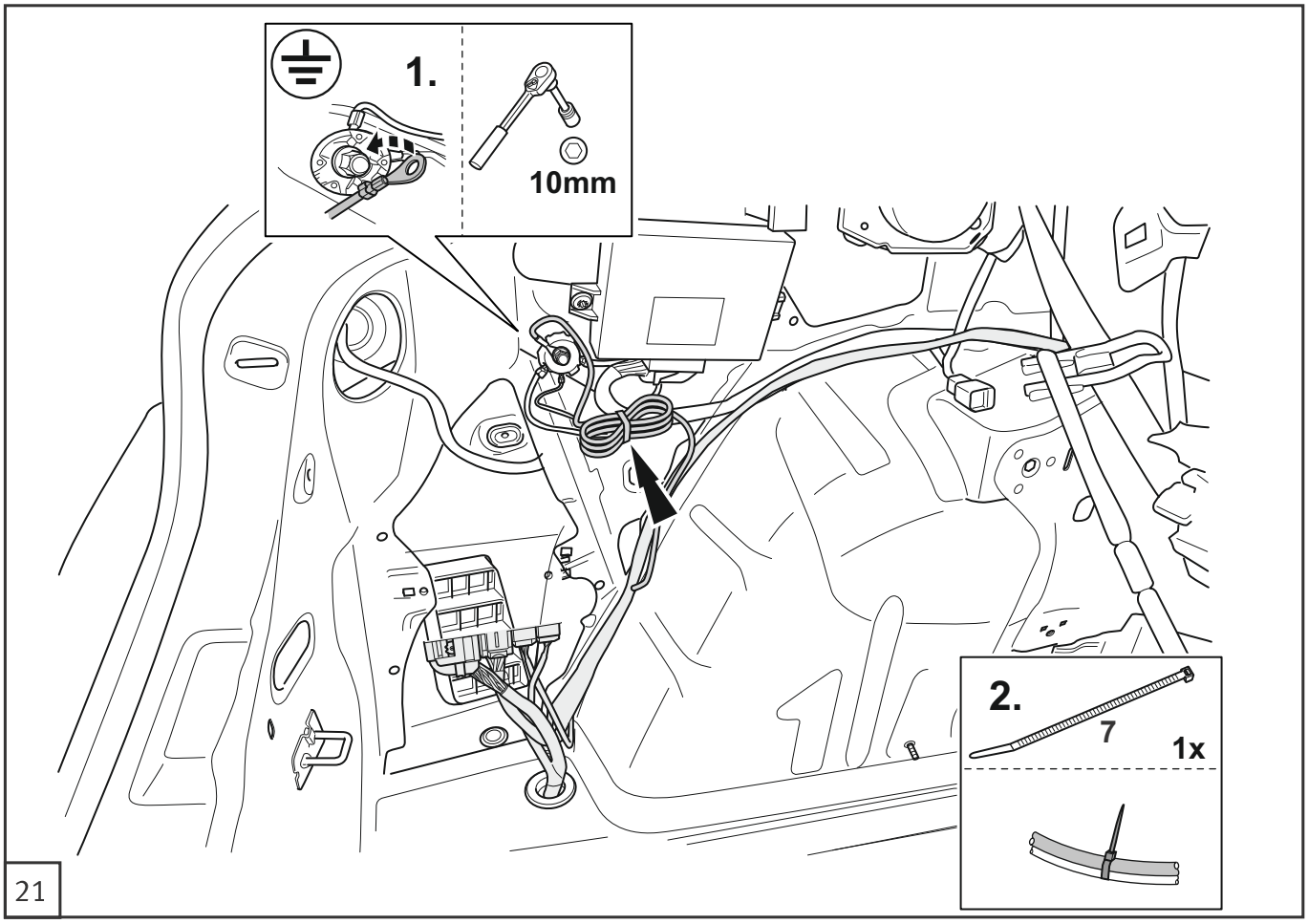
1.
10mm
2.
7
1x
21

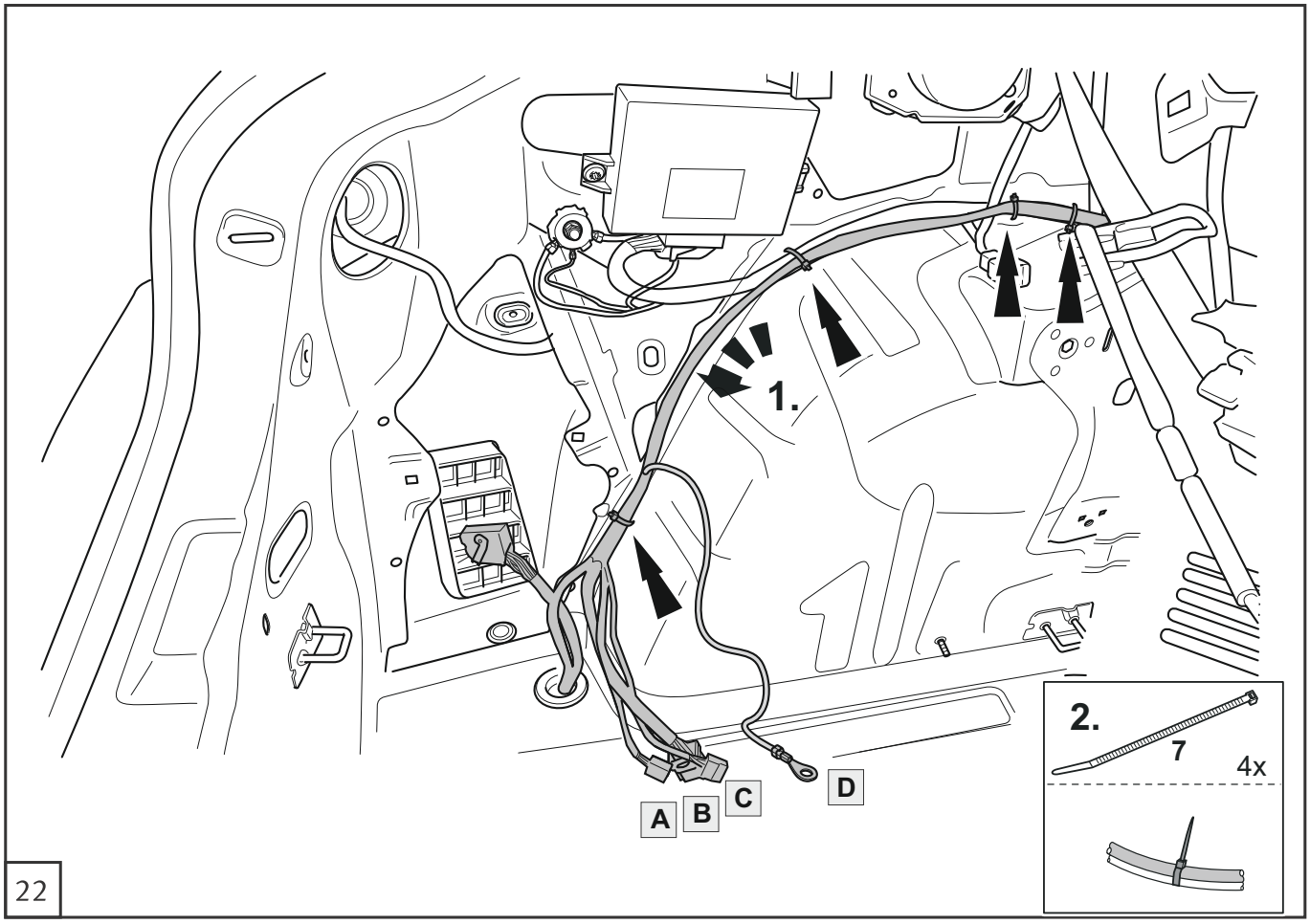
1.
2.
7
4x
A
B
C
D

22

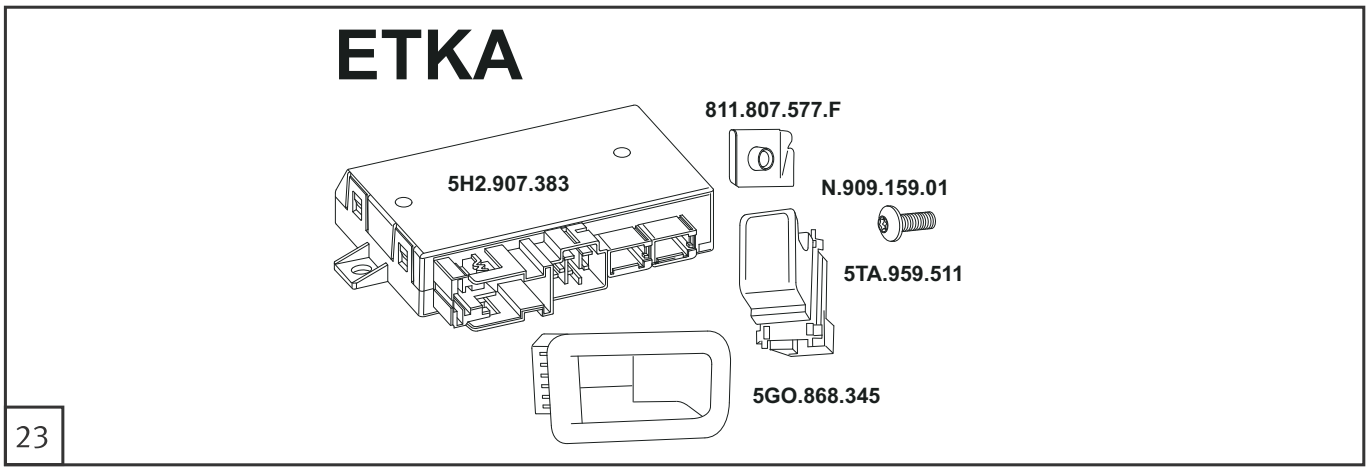
ETKA
811.807.577.F
5H2.907.383
N.909.159.01
5TA.959.511
5GO.868.345

23

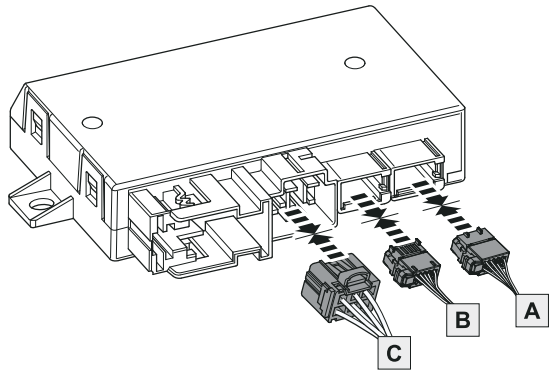

24

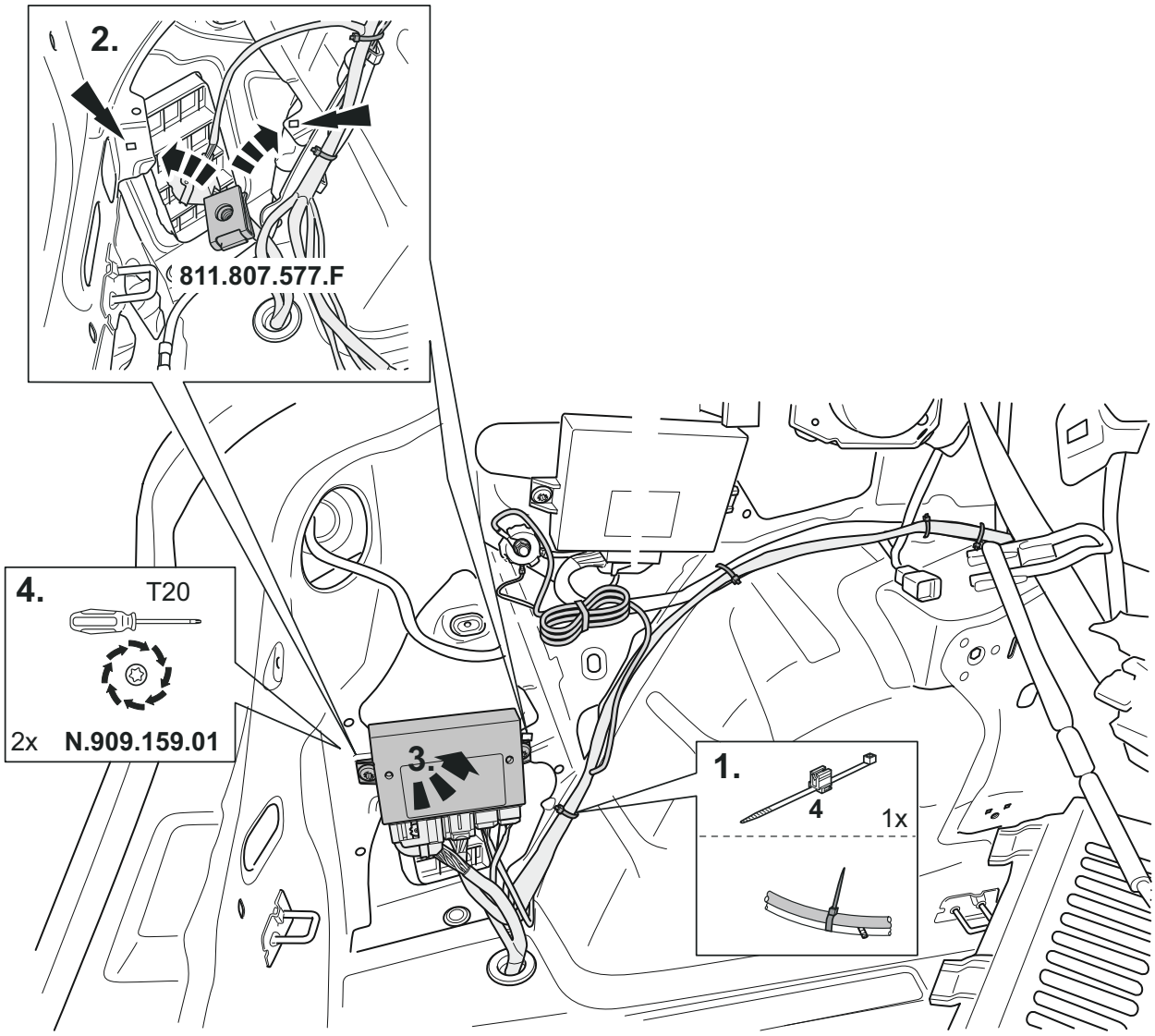

25

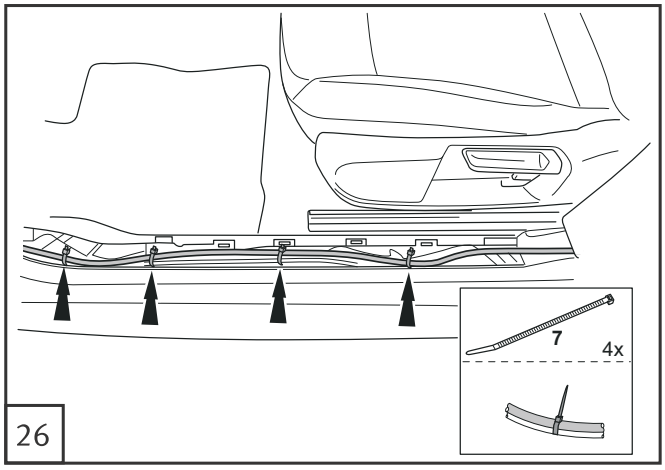
7
4x
26

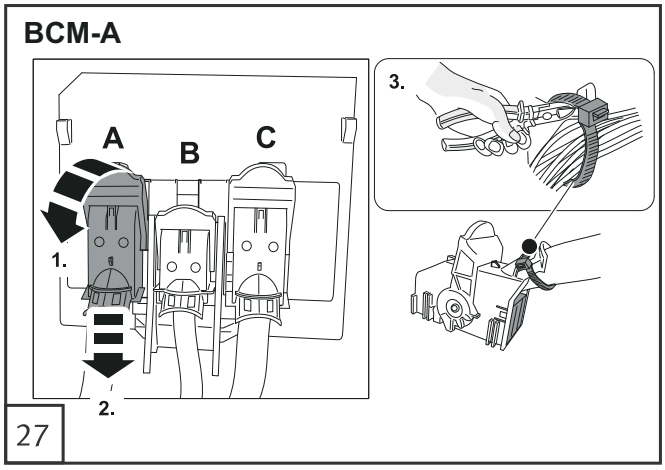
BCM-A
A
B
C
1.
2.
3.
27

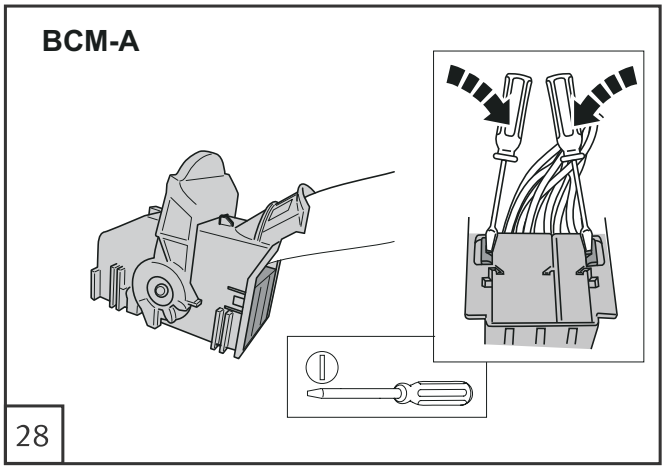
BCM-A
28

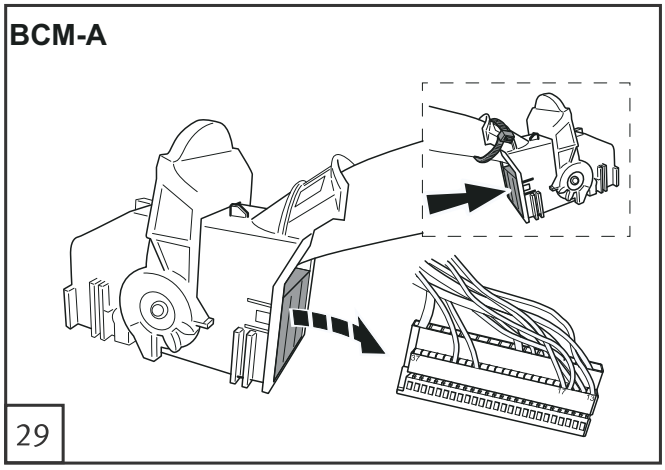
BCM-A
29

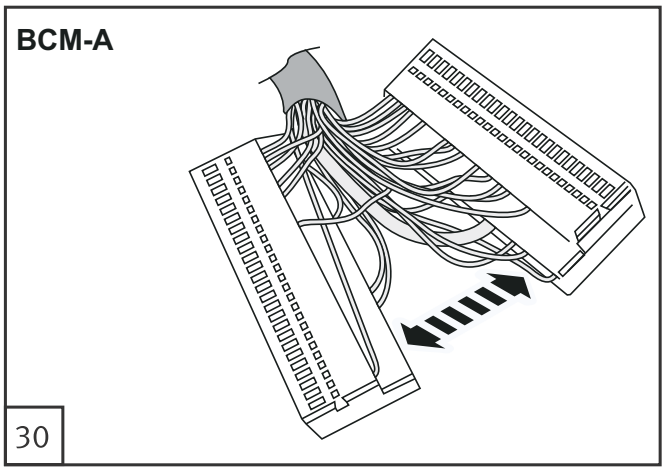
BCM-A
30

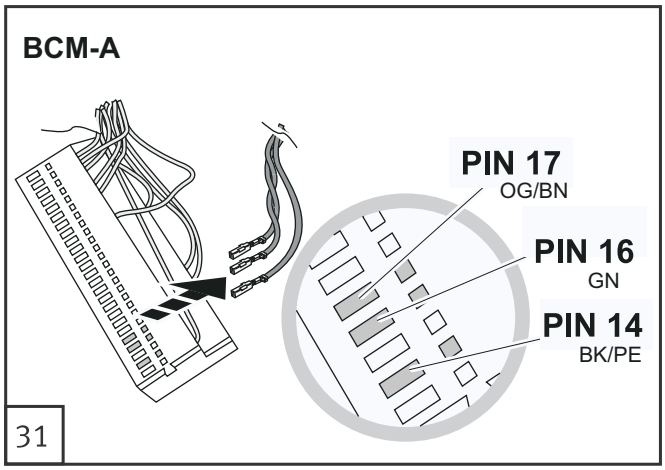
BCM-A
PIN 17
OG/BN
PIN 16
GN
PIN 14
BK/PE
31

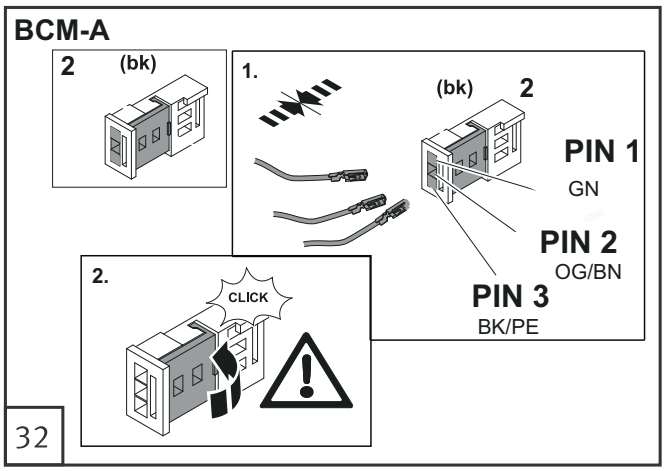
BCM-A
2
(bk)
1.
(bk)
2
PIN 1
GN
PIN 2
OG/BN
PIN 3
BK/PE
2.
CLICK
32

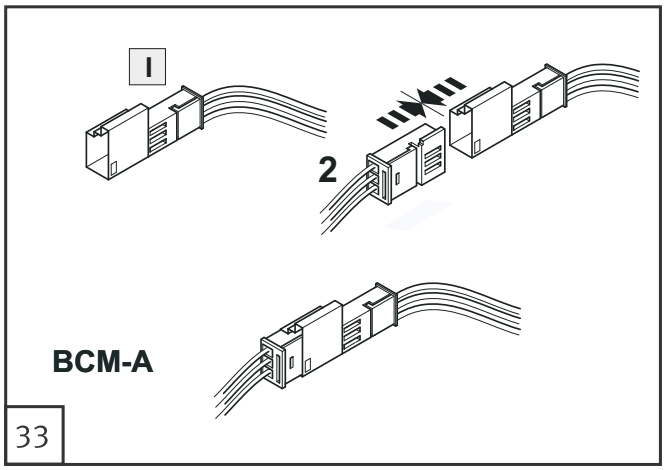
I
2
BCM-A
33

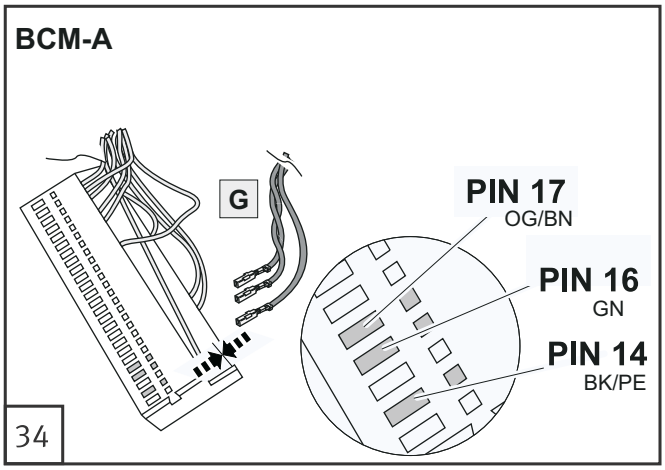
BCM-A
G
PIN 17
OG/BN
PIN 16
GN
PIN 14
BK/PE
34

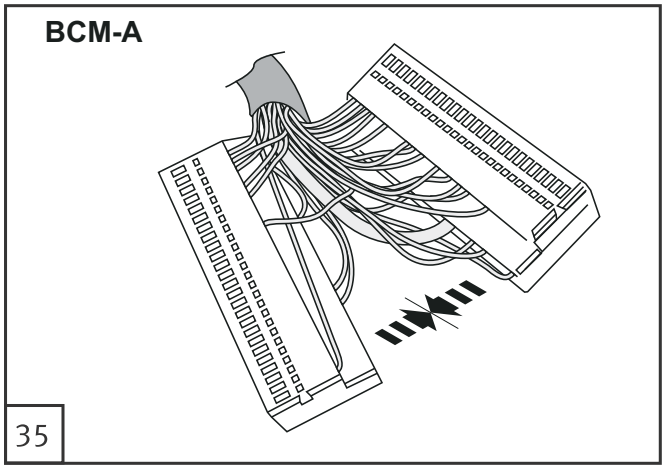
BCM-A
35

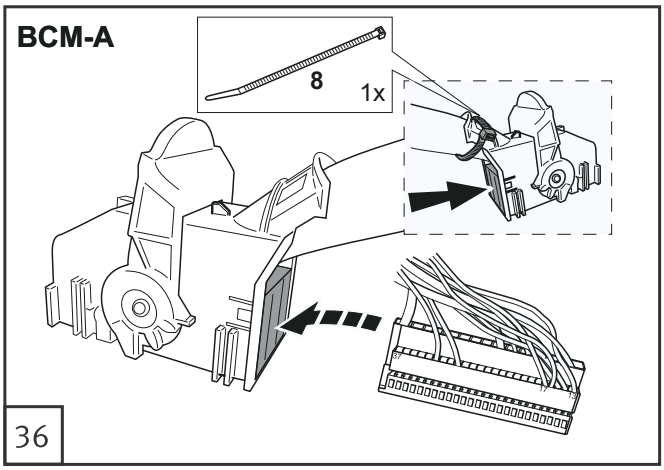
BCM-A
8
1x
36

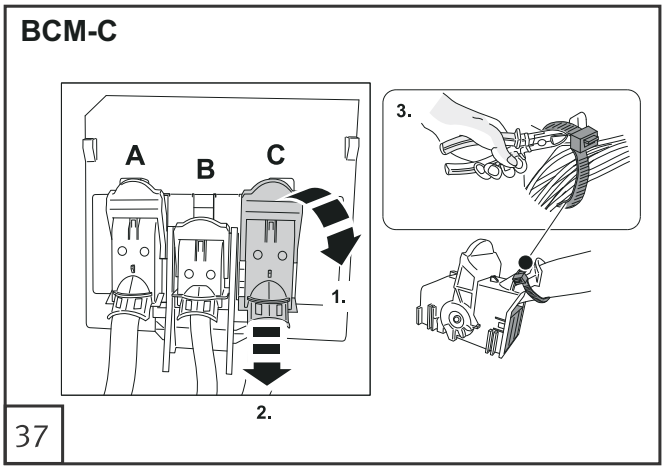
BCM-C
A
B
C
1.
2.
3.
37

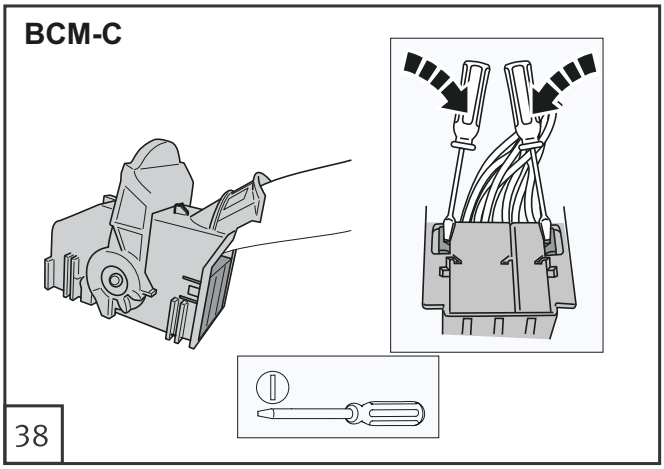
BCM-C
38

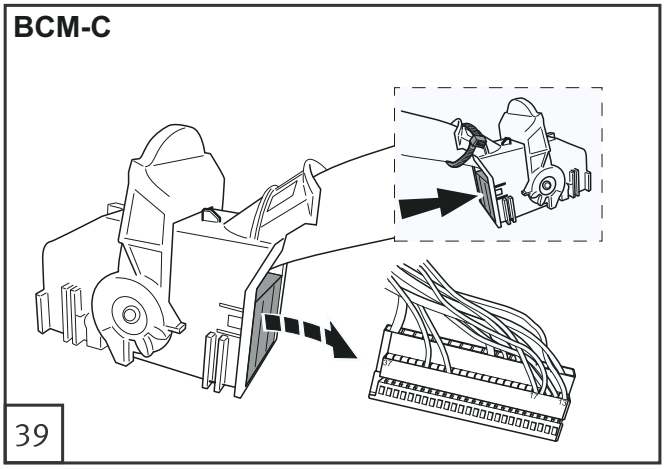
BCM-C
39

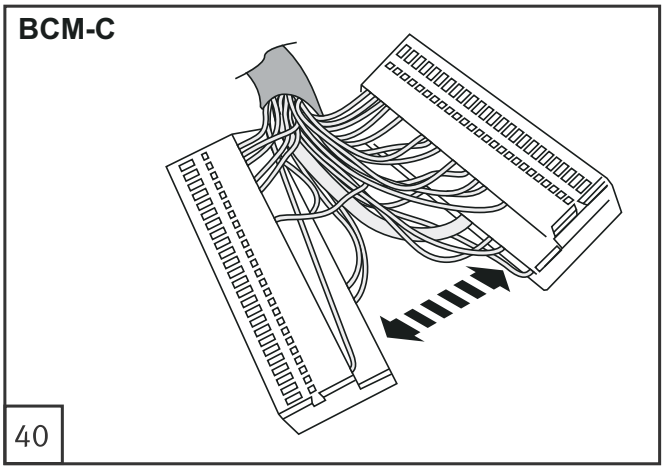
BCM-C
40

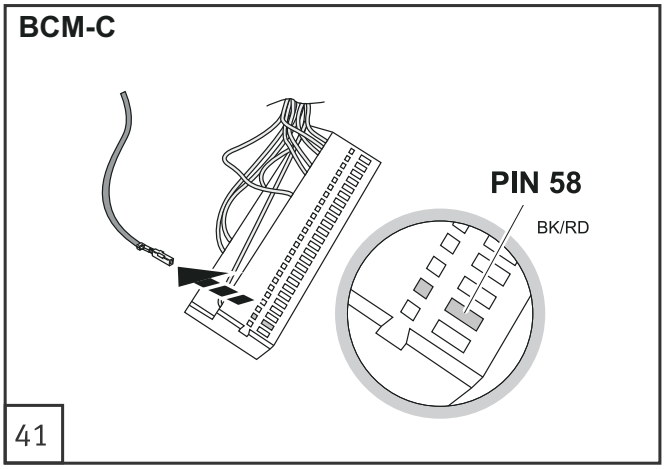
BCM-C
PIN 58
BK/RD
41

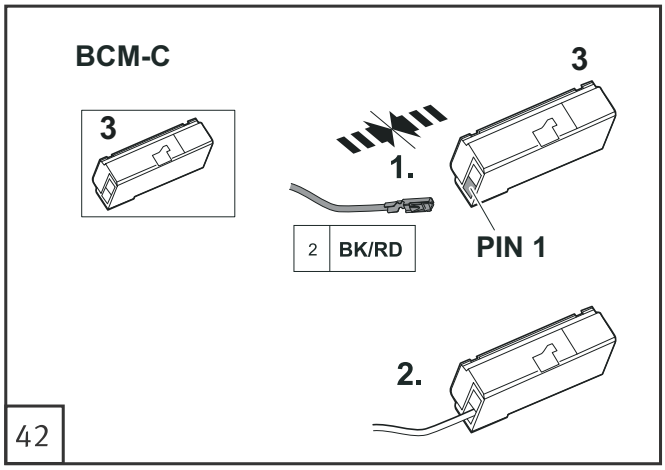
BCM-C
3
3
1.
2
BK/RD
PIN 1
2.
42

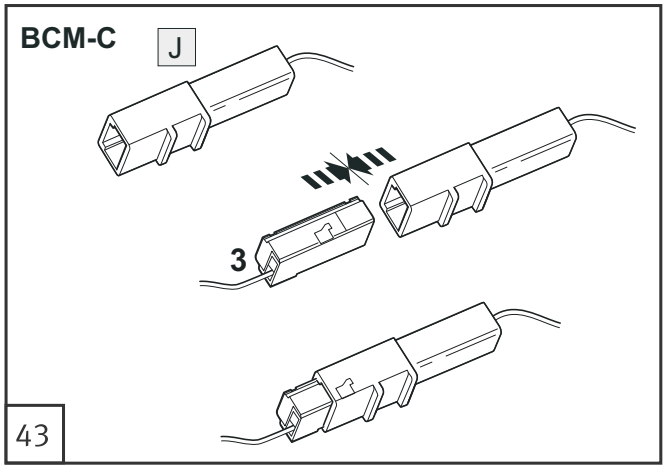
BCM-C
J
3
43

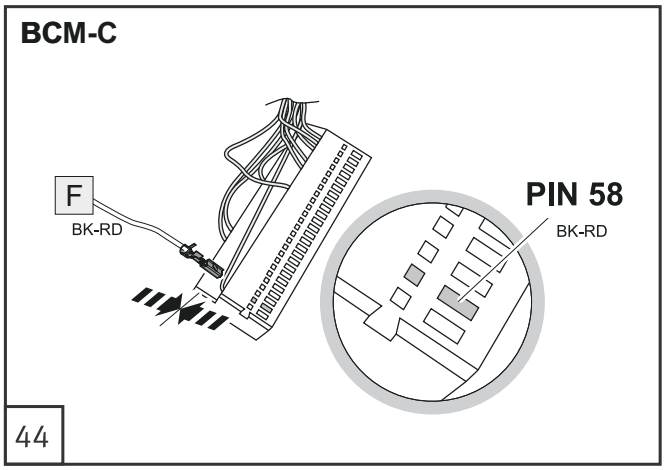
BCM-C
F
BK-RD
PIN 58
BK-RD
44

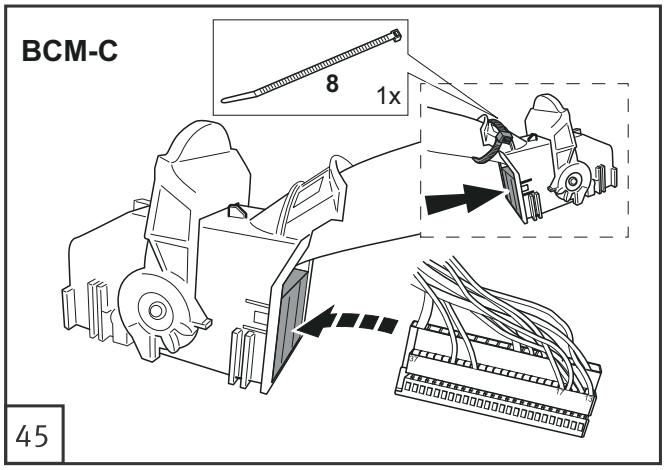
BCM-C
8
1x
45

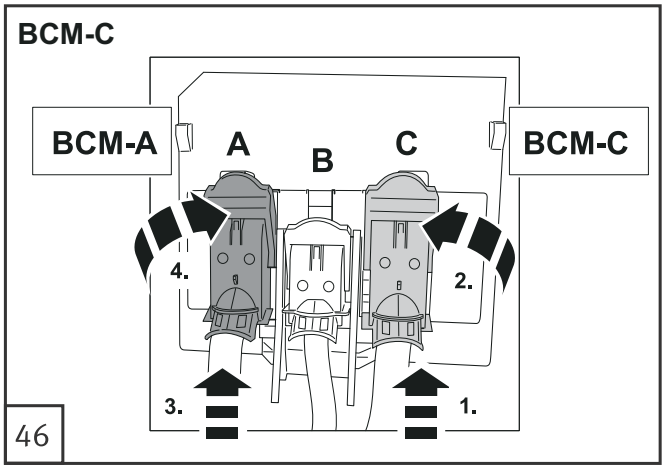
BCM-C
BCM-A
A
B
C
BCM-C
4.
2.
3.
1.
46

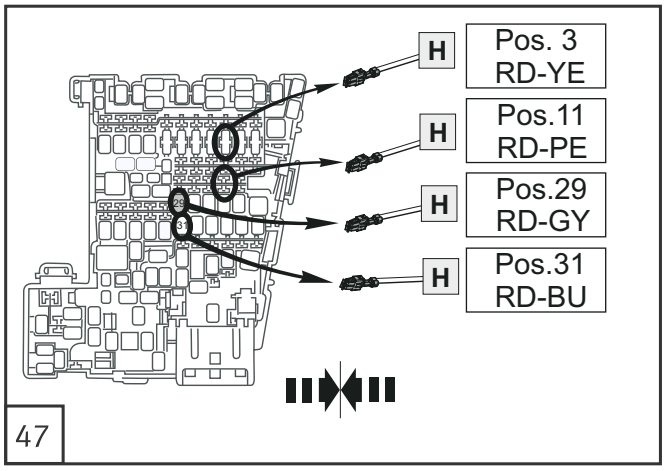
H
Pos. 3
RD-YE
H
Pos.11
RD-PE
H
Pos.29
RD-GY
H
Pos.31
RD-BU
47

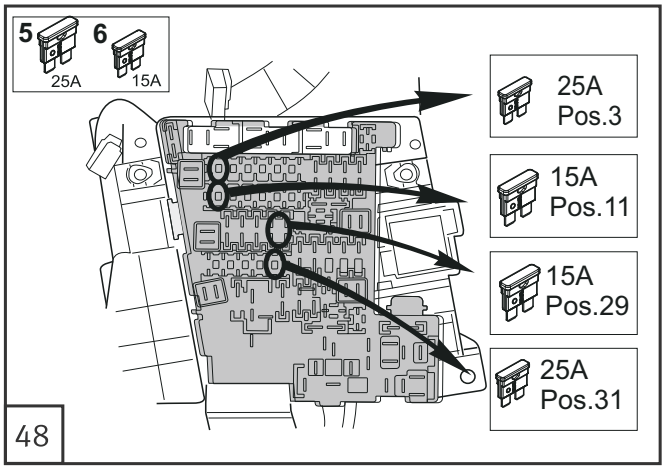
5
25A
6
15A
25A
Pos.3
15A
Pos.11
15A
Pos.29
25A
Pos.31
48

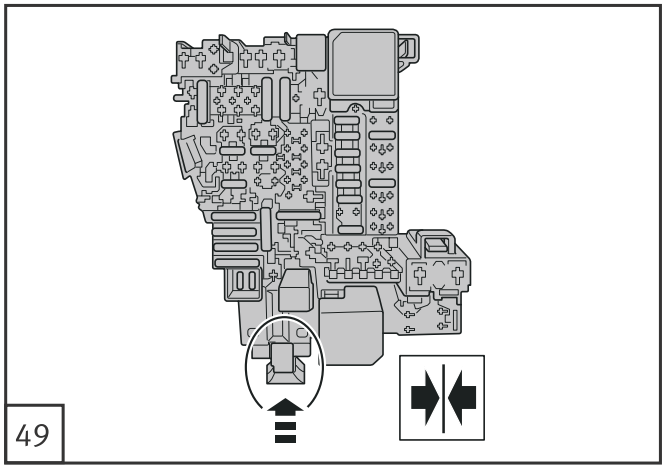
49

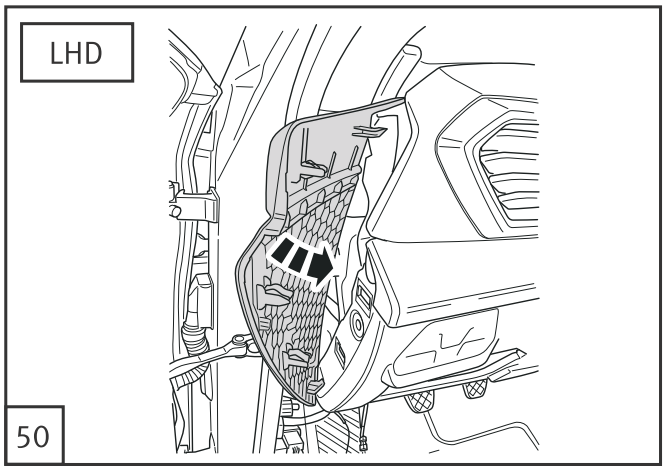
LHD
50

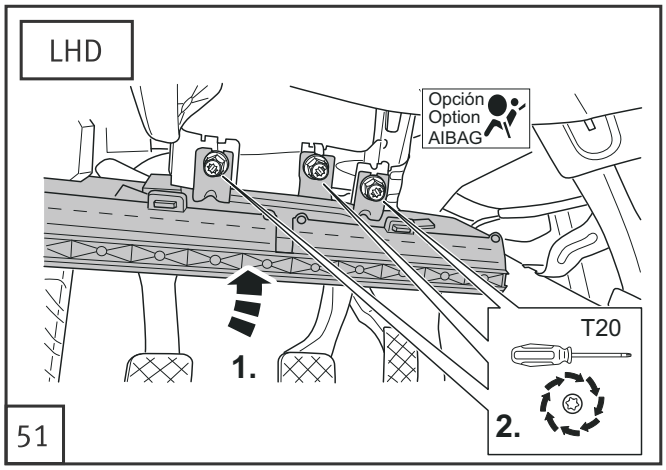
LHD
Opción
Option
AIBAG
T20
1.
2.
51

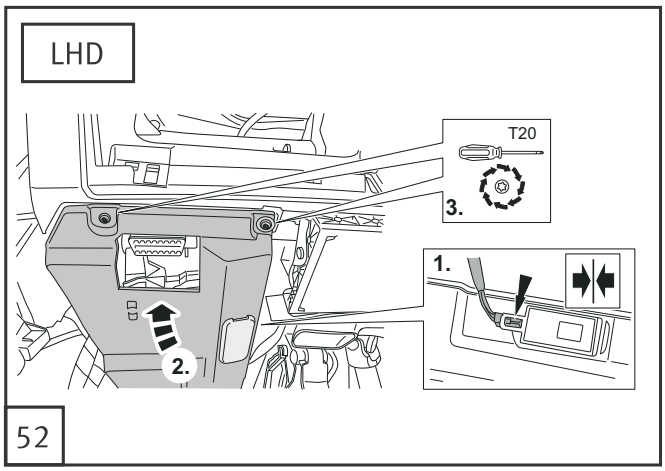
LHD
T20
3.
1.
2.
52

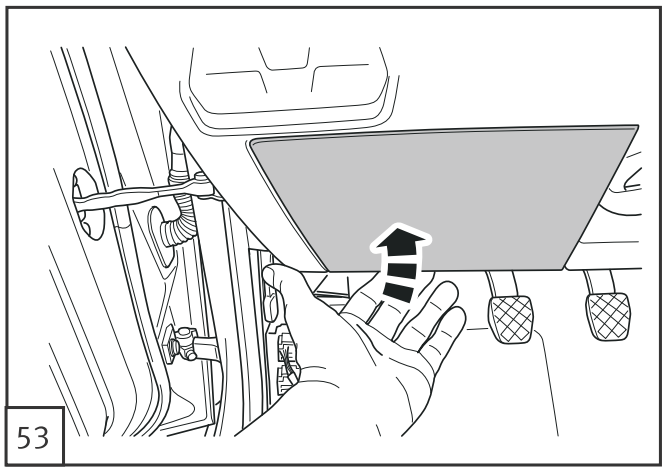
53

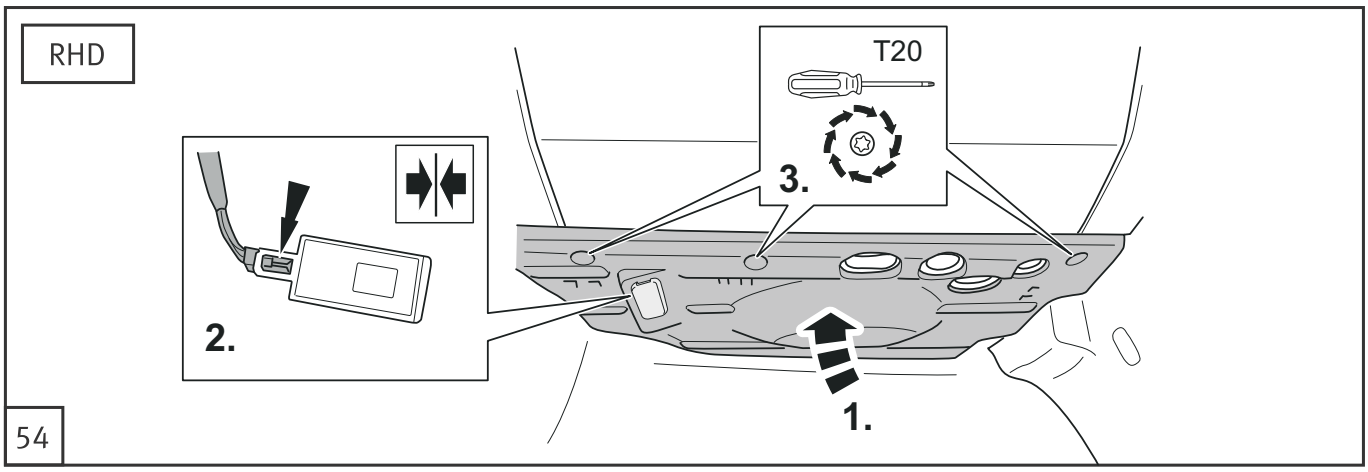
RHD
T20
3.
2.
1.
54

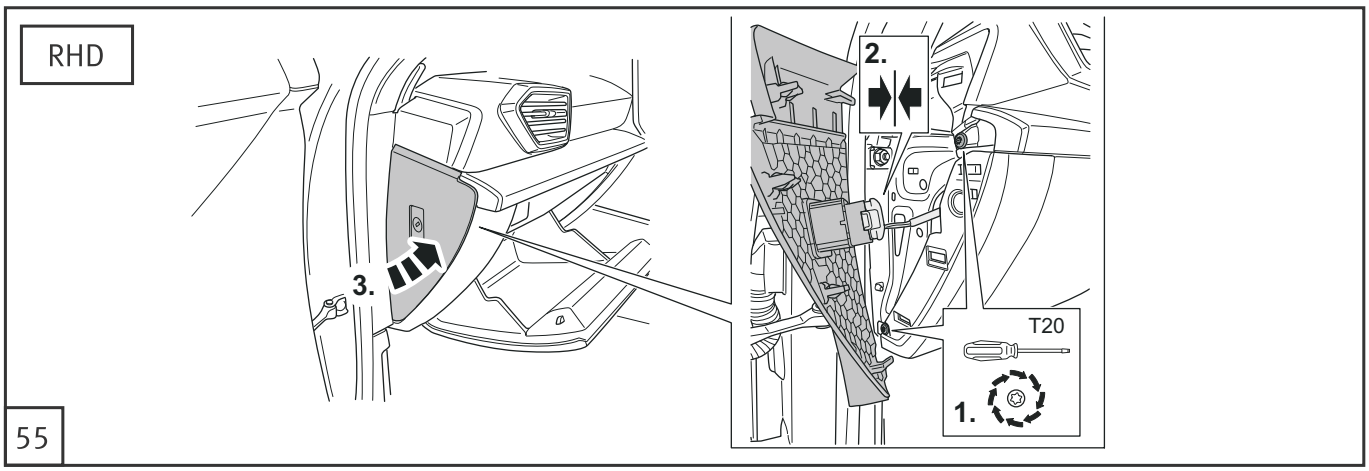
RHD
2.
3.
T20
1.
55

RHD

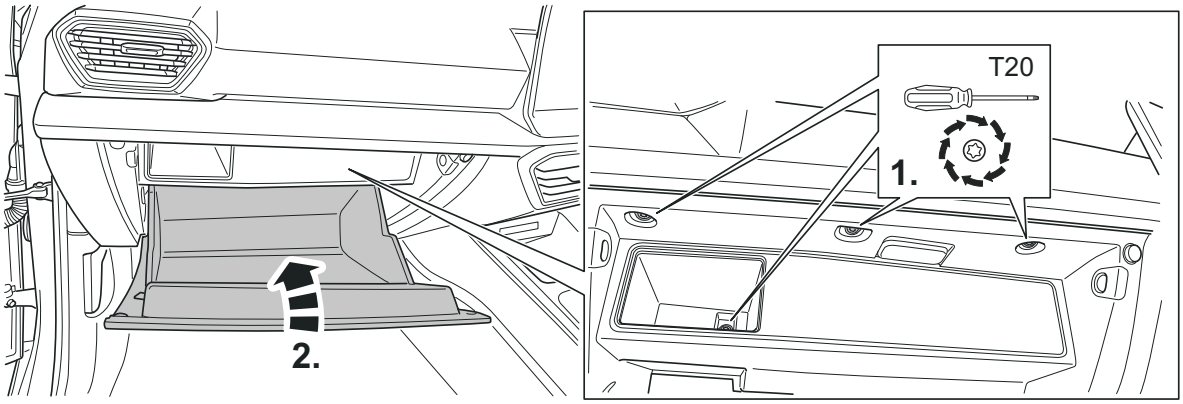

56

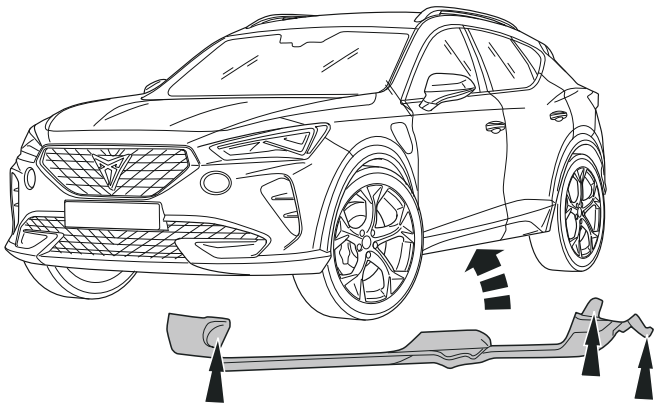

57

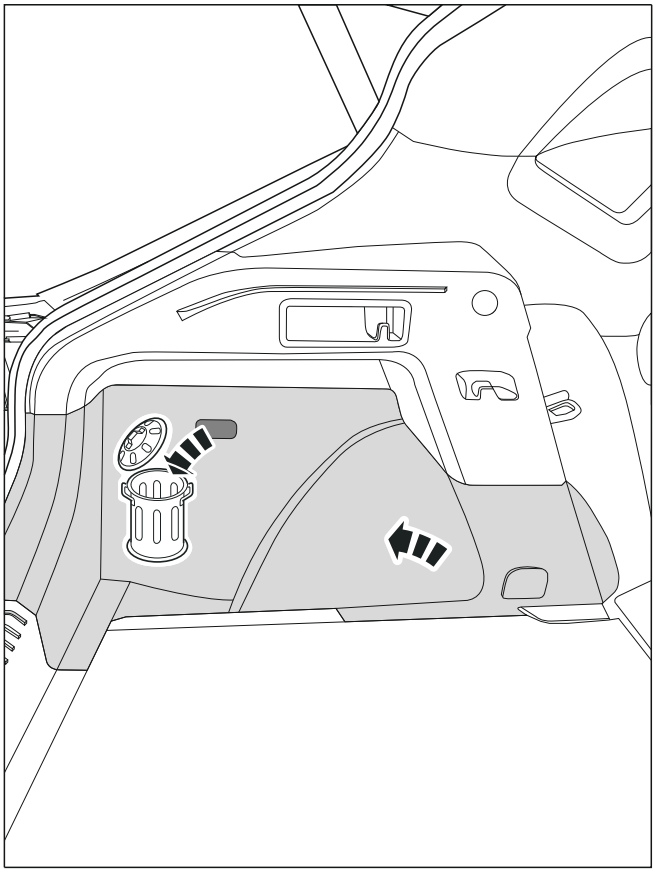

58

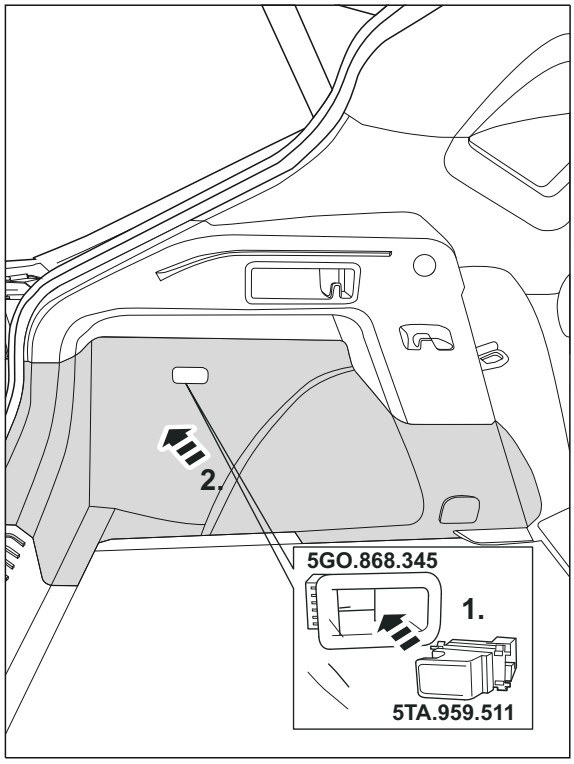

59

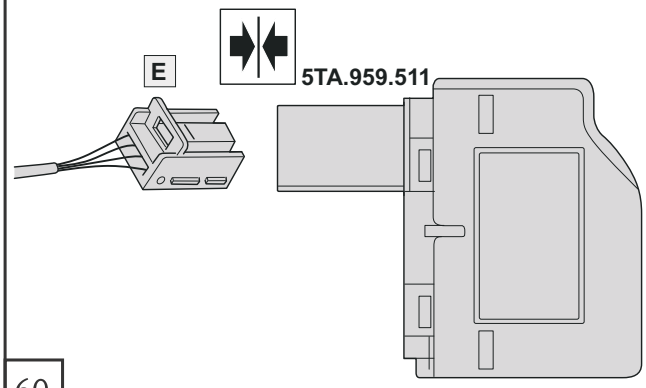

60

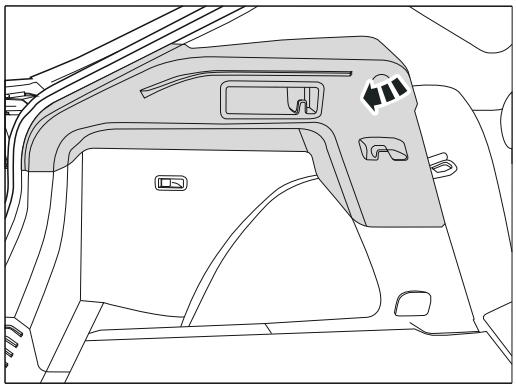

61

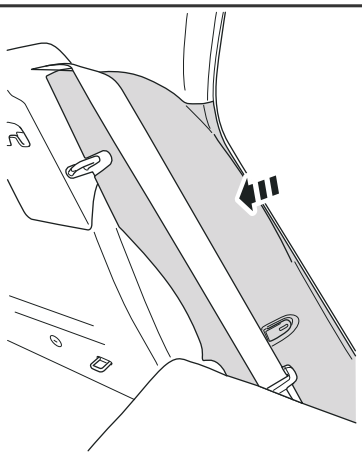

62

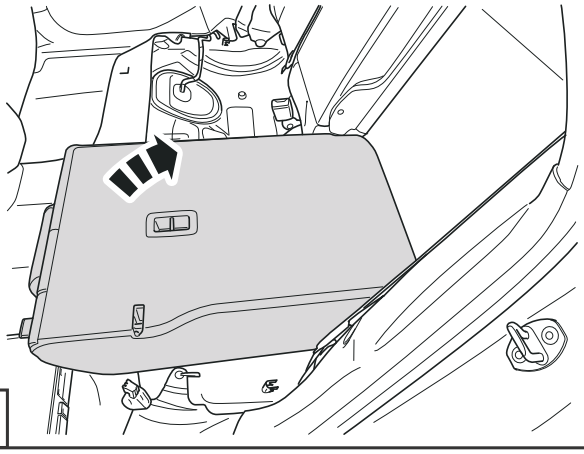

63

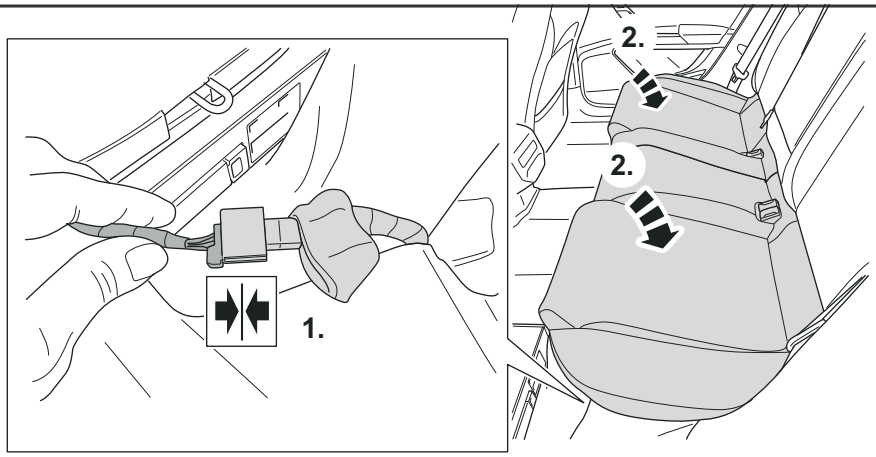

64

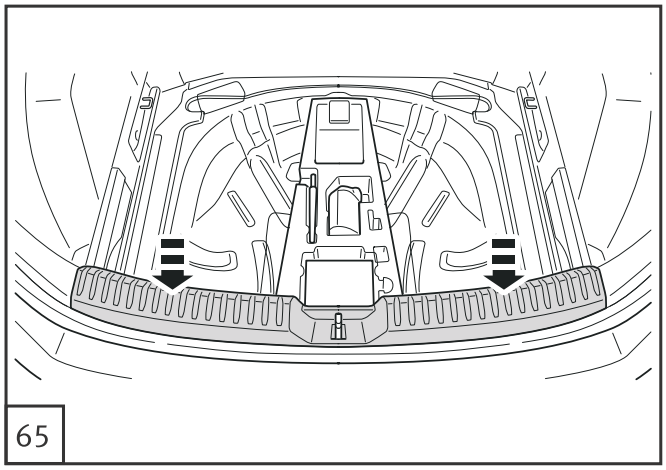

65

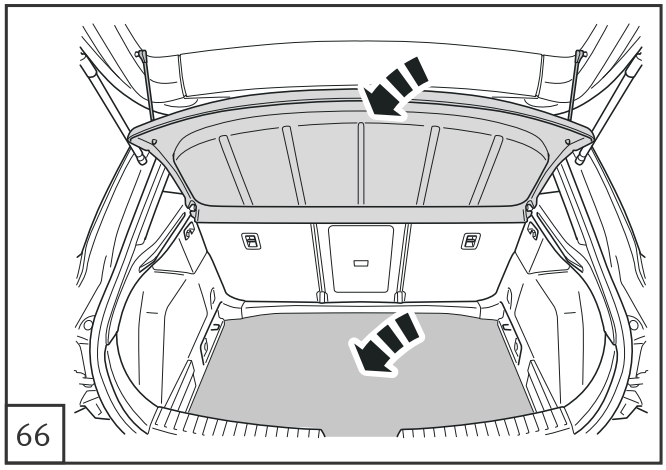

66

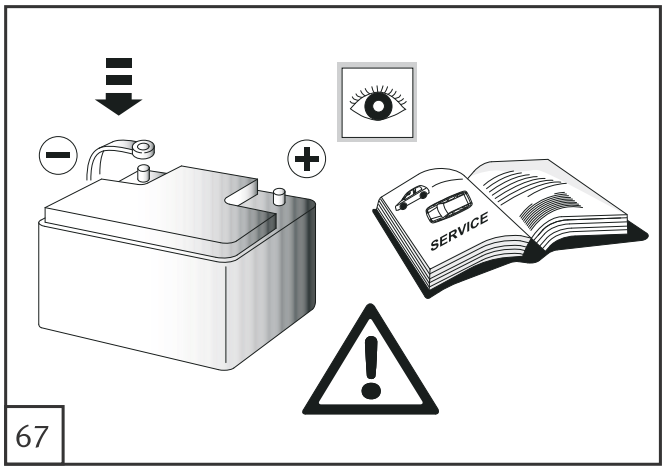

67

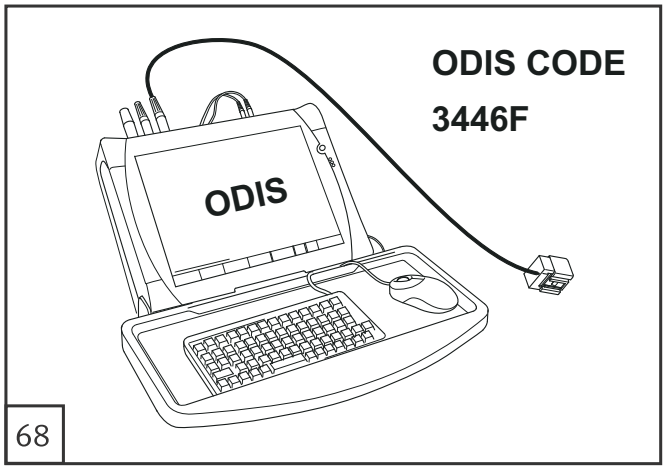

68

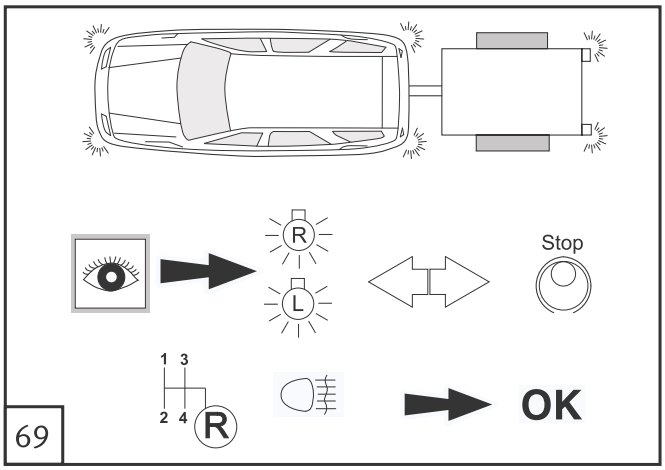

69

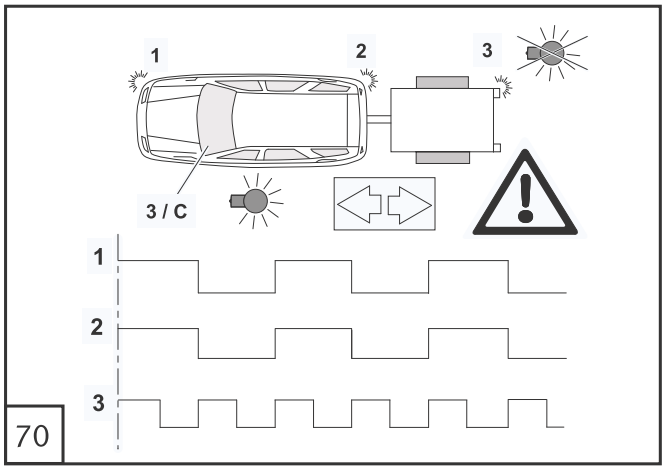

70

Conexión de la caja de enchufe
Anschluss Steckdose
Socket connection

Allaccio zoccolo
Connection de la prise
Подключение розетки

Υποδοχή σύνδεσης
Conexão da tomada
Contactdoos aansluiting

Objímkový konektor
Połączenie przez gniazdo
插座接头

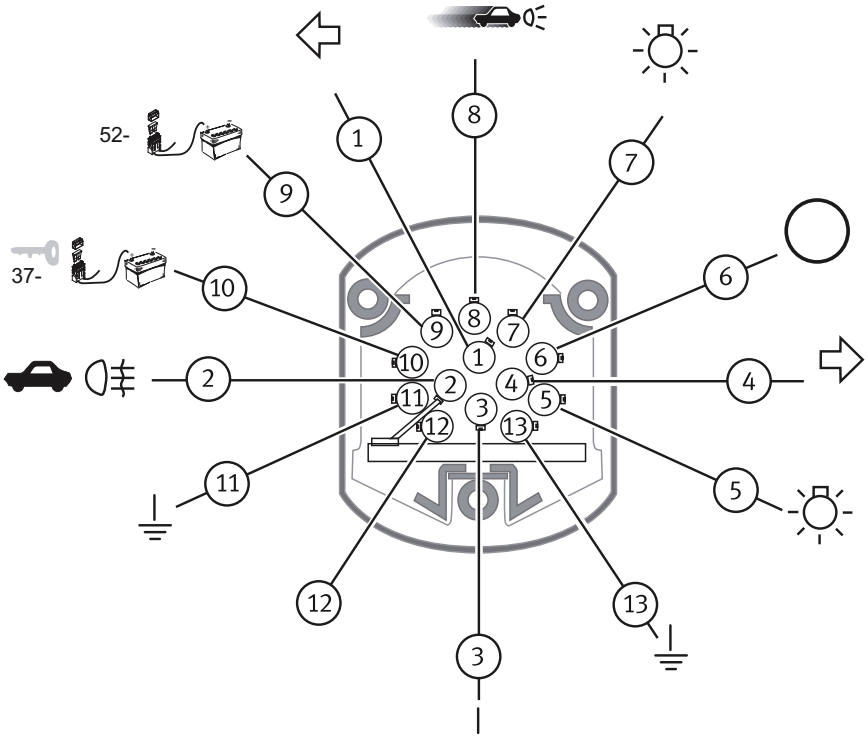

DIN/ISO 11446	1/L	2	1-8	4/R	5/58-R	6/54	7/58-L	8	9	10	10	—	9
	21 W	21 W	3/31	21 W	42 W	3 x 21 W	42 W	21 W	15 Amp.	15 Amp.	11	12	13
Pmax	BK/WH	BU	BN	BK/GN	GY/RD	BK/RD	GY/BK	BK	RD	YE	BN	-	BN
ES	Negro/ Blanco	Azul	Marrón	Negro/ Verde	Gris/ Rojo	Negro/ Rojo	Gris/ Negro	Negro	Rojo	Amarillo	Marrón	-	Marrón
DE	Schwarz/ Weiß	Blau	Braun	Schwarz/ Grün	Grau/ Rot	Schwarz/ Rot	Grau/ Schwarz	Schwarz	Rot	Gelb	Braun	-	Braun
GB	Black/ White	Blue	Brown	Black/ Green	Grey/ Red	Black/ Red	Grey/ Black	Black	Red	Yellow	Brown	-	Brown
IT	Nero/ Bianco	Blu	Marrone	Nero/ Verde	Grigio/ Rosso	Nero/ Rosso	Grigio/ Nero	Nero	Rosso	Giallo	Marrone	-	Marrone
FR	Noir/ Blanc	Blue	Marron	Noir/ Vert	Gris/ Rouge	Noir/ Rouge	Gris/ Noir	Noir	Rouge	Jaune	Marron	-	Marron
RU	Черный/ Белый	Синий	Коричневый	Черный/ Зеленый	Серый/ Красный	Черный/ Красный	Серый/ Черный	Черный	Красный	Желтый	Коричневый	-	Коричневый
GR	Μαύρο/ Λευκό	Μπλε	Καφέ	Μαύρο/ Πράσινο	Γκρι/ Κόκκινο	Μαύρο/ Κόκκινο	Γκρι/ Μαύρο	Μαύρο	Κόκκινο	Κίτρινο	Καφέ	-	Καφέ
PT	Preto/ Branco	Azul	Marrom	Preto/ Verde	Cinza/ Vermelho	Preto/ Vermelho	Cinza/ Preto	Preto	Vermelho	Amarelo	Marrom	-	Marrom
NL	Zwart/ Wit	Blauw	Bruin	Zwart/ Groen	Grijs/ Rood	Zwart/ Rood	Grijs/ Zwart	Zwart	Rood	Geel	Bruin	-	Bruin
CZ	Černá/ Bílá	Modrá	Hnědá	Černá/ Zelená	Šedá/ Červená	Černá/ Červená	Šedá/ Černá	Černá	Červená	Žlutá	Hnědá	-	Hnědá
PL	Czarna/ Biała	Niebieska	Brązowa	Czarna/ Zielona	Szara/ Czerwona	Czarna/ Czerwona	Szara/ Czarna	Czarna	Czerwona	Żółta	Brązowa	-	Brązowa
CN	黑色 白色	蓝色	棕色	黑色 绿色	灰色 红色	黑色 红色	灰色 黑色	黑色	红色	黄色	棕色	-	棕色