SEAT

Accesorios originales **SEAT**
SEAT Original Zubehör
SEAT Genuine Accessories
Accessori originali **SEAT**
Accessoires **SEAT** d'origine
Оригинальные принадлежности **SEAT**
SEAT γνήσια αξεσουάρ
Acessórios originais **SEAT**
SEAT origineel toebehoren
Originální příslušenství **SEAT**
Originalne akcesoria **SEAT**
SEAT 原装配件

6F0.071.316.A

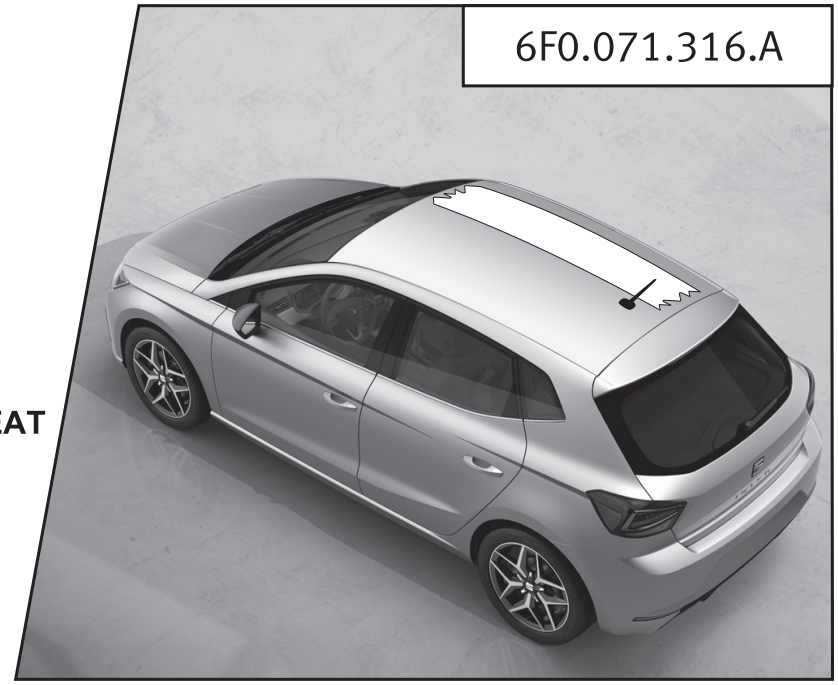

Instrucciones de montaje
Montageanleitung
Fitting instructions
Istruzioni per il montaggio
Notice de montage
Руководство по монтажу
Οδηγίες συναρμολόγησης
Manual de montagem
Montagehandleiding
Montáží návod
Instrukcja montażu
安装说明书

IBIZA 2017 ›

Partes incluidas
Inkludierte Teile
Components included
Parti incluse
Pièces comprises
Детали, входящие в комплект
Συμπαραδιδόμενα
Peças incluídas
Inbegrepen onderdelen
Zahrnuté díly
Dostarczone części
嵌入部件

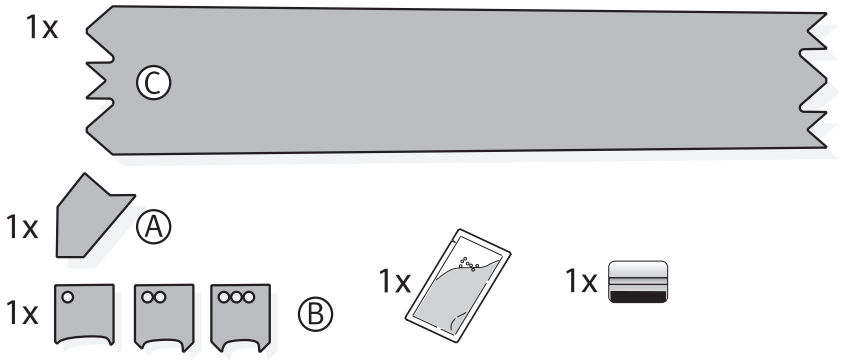

Herramientas necesarias
Erforderliche Werkzeuge
Required tools
Utensili necessari
Outils nécessaires
Необходимые инструменты
Απαιτούμενα εργαλεία
Ferramentas necessárias
Vereiste gereedschappen
Potřebné nástroje
Wymagane narzędzia
所需工具

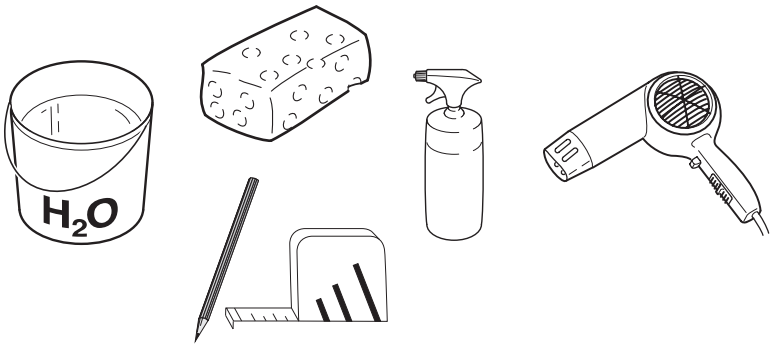

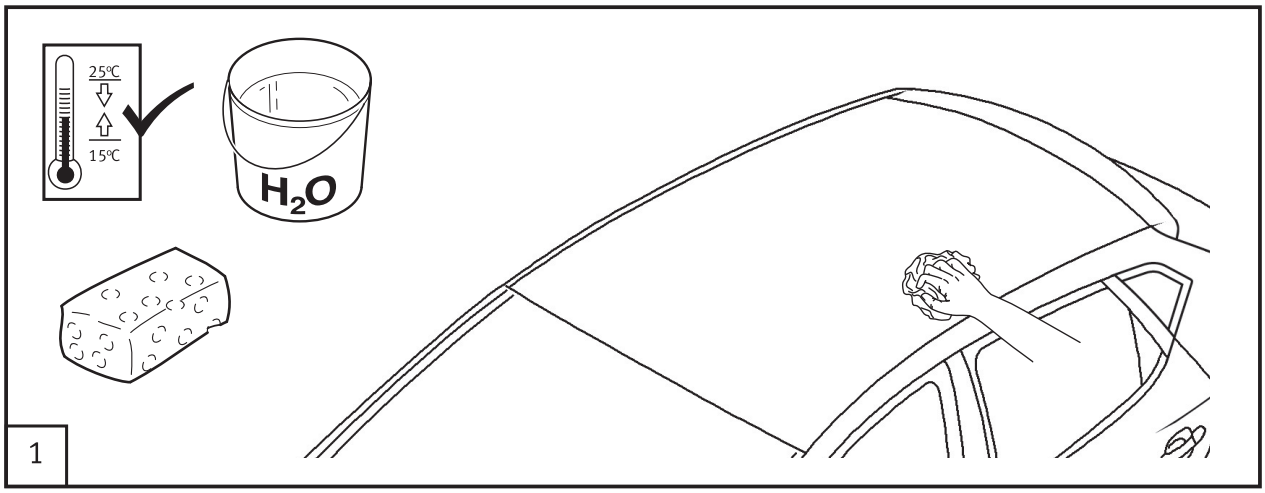
25ºC
15ºC
H2O
1

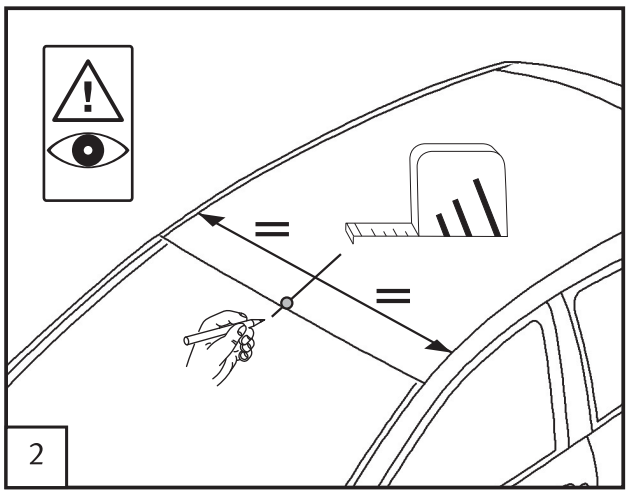
2

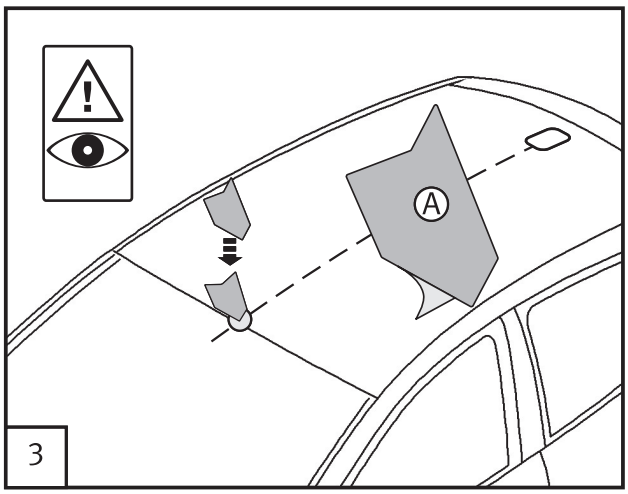
A
3

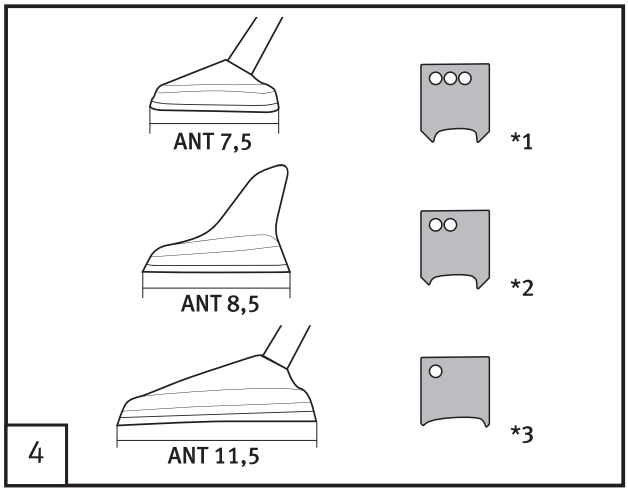
ANT 7,5
*1
ANT 8,5
*2
ANT 11,5
*3
4

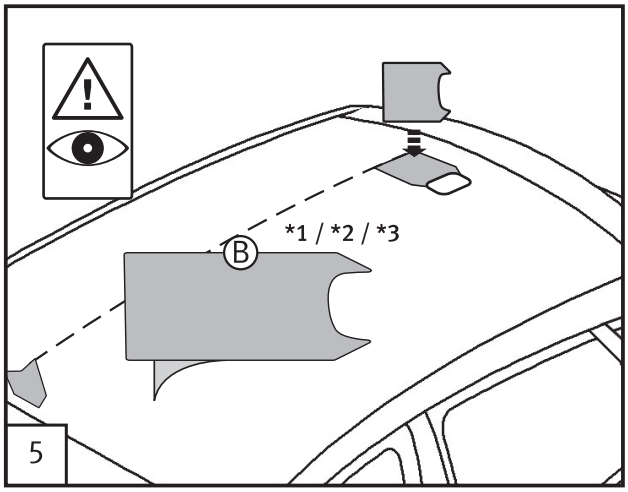
B
*1 / *2 / *3
5

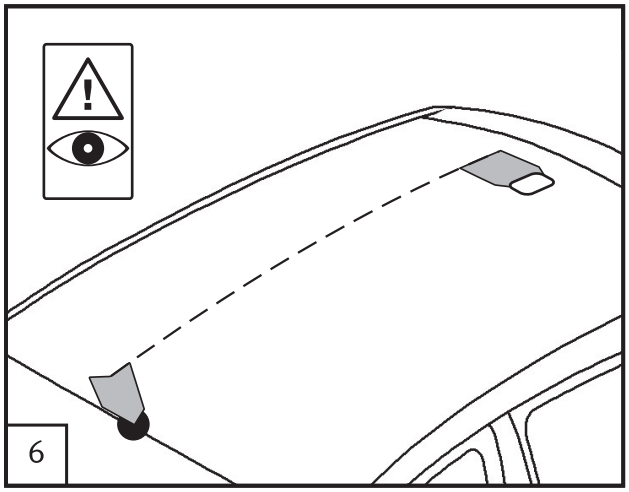
6

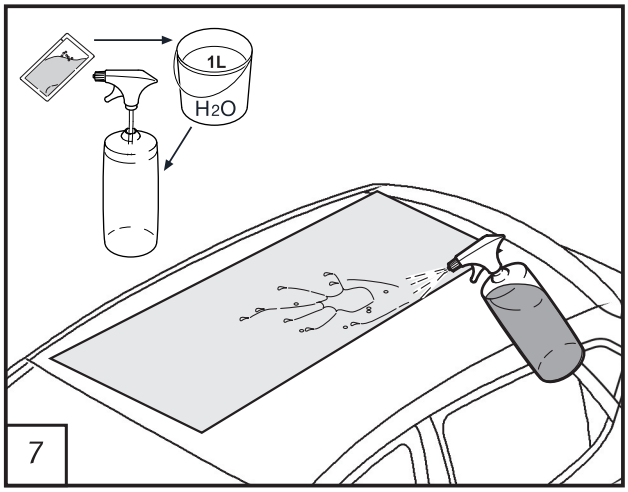
1L
H2O
7

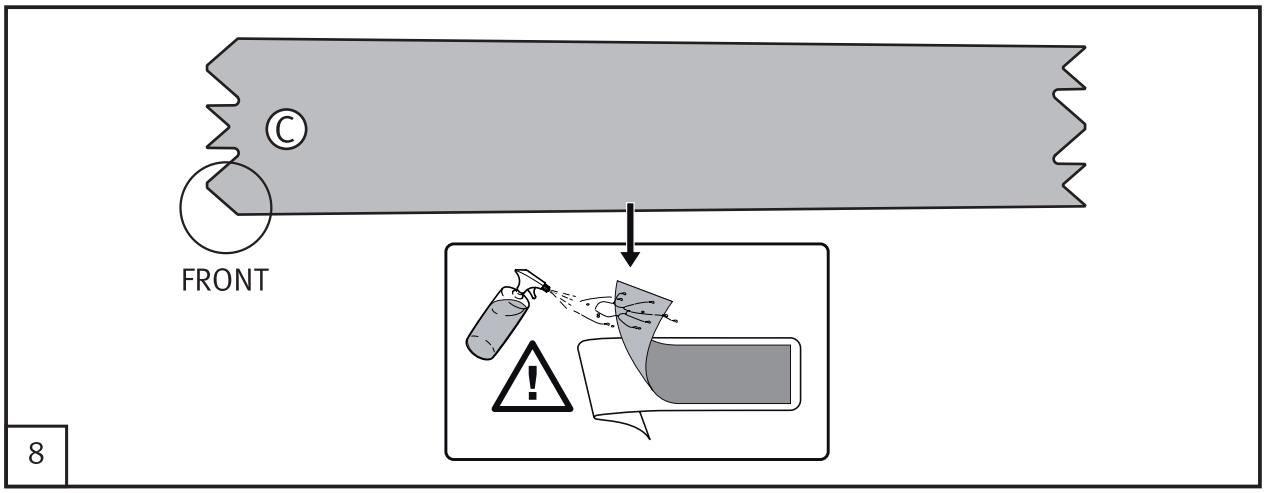
C
FRONT
8

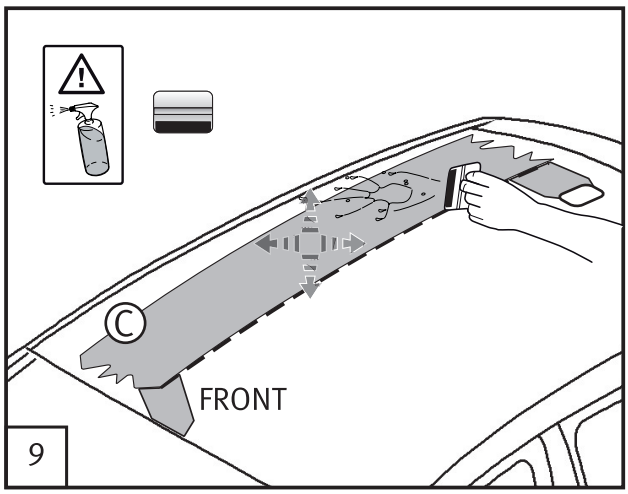
C
FRONT
9

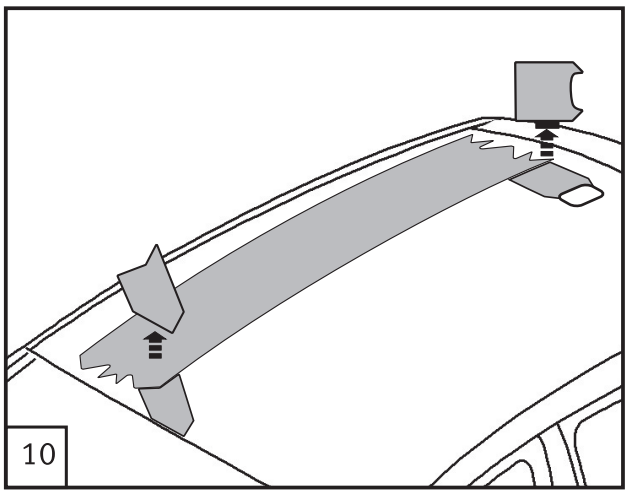
10

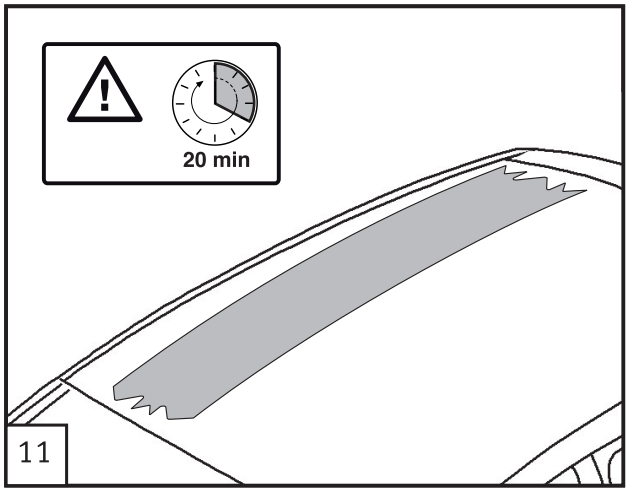
20 min
11

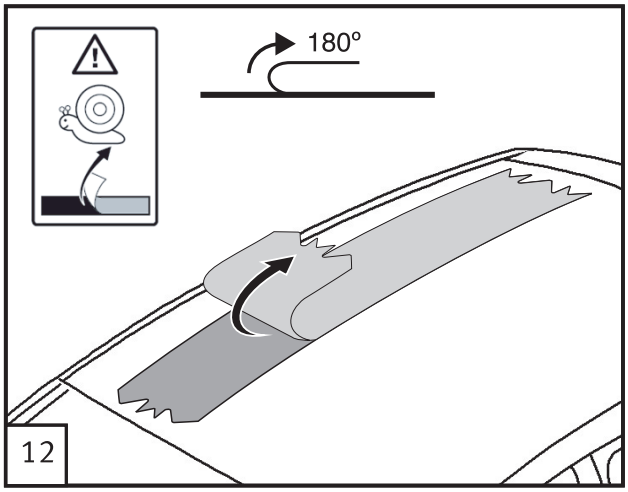
180°
12

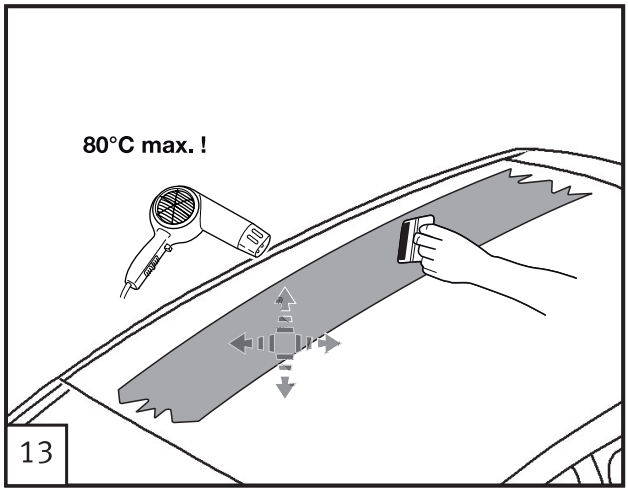
80°C max. !
13

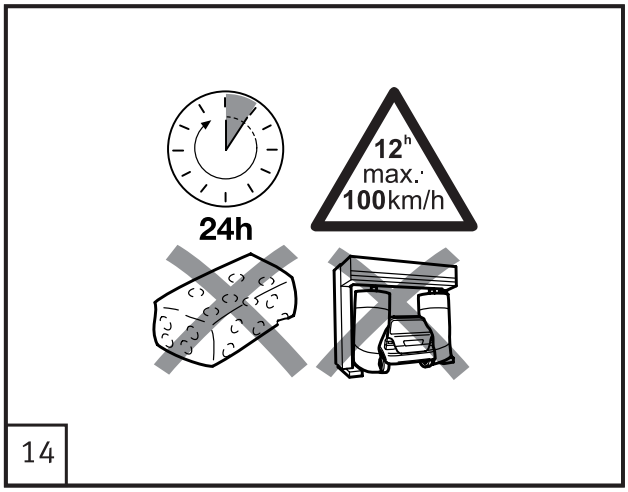
24h
12h
max.
100km/h
14

ES

Tenga en cuenta las siguientes recomendaciones SEAT para mantener la vida útil del folio.

Recomendaciones para:

LIMPIEZA: Evitar rayar el folio

- Se recomienda un lavado a mano con agua jabonosa.
- Evitar productos abrasivos que contengan disolventes fuertes. Se recomiendan productos con un pH entre 3 y 11. Ante cualquier duda probar primero el producto en una zona no visible para asegurar que no afecta al folio.
- No utilice cepillos ni herramientas abrasivas que puedan rayar el folio.
- Suavizar previamente los contaminantes difíciles con agua caliente:
  - Impactos de insectos, excrementos de pájaros, savia de los árboles, ...
- Puede lavar el vehículo en un túnel de lavado sin escobillas, programa suave y sin ceras.
- Enjuagar bien después de lavar y secar con un paño limpio para evitar manchas de agua.
- Para limpiar zonas puntuales utilizar alcohol isopropílico diluido en agua (proporción 2:1)
- No usar ceras ni pulimentos

ESTACIONAMIENTO: Protección de agentes externos

- Siempre que sea posible, aparcar el coche en un garaje o zona cubierta.
- Intentar evitar las siguientes situaciones de estacionamiento durante largos periodos:
  - Exposición prolongada al sol.
  - Debajo de árboles o arbustos.
  - Zonas con alta concentración de contaminantes atmosféricos abrasivos.

ELIMINACIÓN:

- Los folios están garantizados para ser desmontables para un máximo de tres años después de la instalación.
- Se necesita calor para retirar el folio. Se recomienda realizarlo con una temperatura ambiente a partir de 16°C o con la ayuda de una pistola de calor.
- Si quedan restos de adhesivo en la carrocería limpiar con alcohol isopropílico y agua (proporción 2:1).
- La eliminación no debe causar daño en el acabado de pintura de la carrocería si se retira dentro del período de garantía. Se recomienda realizar este servicio en un taller especializado.

DE

Beachten Sie die folgenden Tipps von SEAT, um eine lange Lebensdauer der Folierung zu gewährleisten:

Tipps für:

REINIGUNG: Vermeiden Sie Kratzer auf der Folie

- Wir empfehlen, die Folierung per Hand mit einer milden Seifenlauge zu reinigen.
- Vermeiden Sie Scheuerprodukte mit starken Lösungsmitteln. Wir empfehlen Produkte mit einem pH-Wert zwischen 3 und 11. Probieren Sie das Produkt zuerst an einer unsichtbaren Stelle aus, um sicherzustellen, dass es die Folierung nicht beschädigt.
- Keine Bürsten oder Schleifwerkzeuge verwenden, da sie die Folie zerkratzen können.
- Starke Verschmutzung zuvor mit warmen Wasser auflösen:
  - Insekten, Vogelkot, Baumharz.....
- Sie können Ihr Auto in einer bürstenlosen Waschanlage mit Schonprogramm und ohne Heißwachs reinigen
- Nach dem Waschen gut abspülen und mit einem sauberen Tuch abtrocknen, um Wasserflecken zu vermeiden
- Zur gezielten Reinigung bestimmter Stellen können Sie in Wasser verdünnten Isopropylalkohol (2:1) verwenden
- Keine Wachse oder Polituren verwenden

PARKEN: Schutz vor äußeren Umwelteinflüssen

- Das Auto möglichst in einer Garage oder einem überdachten Bereich abstellen.
- Vermeiden Sie Folgendes, wenn Sie Ihr Auto für längere Zeit abstellen:
  - Plätze ohne Sonnenschutz.
  - Unter Bäumen bzw. Sträuchern.
  - Plätze mit hoher Belastung an abrasiven Schadstoffen.

ENTFERNUNG:

- Die rückstandslose Entfernung der Folierung ist für einen Zeitraum von bis zu drei Jahren nach der Montage gewährleistet.
- Die Folie wird mittels Wärmeeinwirkung entfernt. Es empfiehlt sich, die Entfernung bei einer Umgebungstemperatur von mindestens 16°C oder mithilfe einer Heißluftpistole vorzunehmen.
- Klebereste am Fahrzeug lassen sich mit in Wasser verdünntem Isopropylalkohol (2:1) entfernen
- Die Entfernung der Folie verursacht keine Schäden an der Fahrzeuglackierung, wenn sie innerhalb des Garantiezeitraums entfernt wird. Wir empfehlen, die Folierung in einer Fachwerkstatt entfernen zu lassen.

GB

Please bear the following SEAT recommendations in mind to maintain the useful life of the film.

Recommendations for:

CLEANING: Avoid scratching the film.

- We recommended washing by hand with soapy water.
- Avoid abrasive products that contain strong solvents. We recommend products with a pH between 3 and 11. If you have any doubts, first test the product in a hidden area to make sure that it does not affect the film.
- Do not use brushes or abrasive tools that can scratch the film.
- Previously loosen difficult stains with hot water:
  - impacts by bugs, bird excrement, tree sap, etc.
- The vehicle can be washed in a car wash that does not use brushes, on a gentle wash programme and without wax.
- Rinse well after washing, and dry with a clean cloth to prevent water stains.
- To spot clean, use isopropyl alcohol diluted in water (proportion of 2 to 1).
- Do not use waxes or polishes.

PARKING Protection from external agents

- Whenever possible, park your car in a garage or covered area.
- Try to avoid the following parking situations for long periods:
  - Prolonged exposure to the sun.
  - Underneath trees or bushes.
  - Areas with a high concentration of abrasive atmospheric pollution.

REMOVAL:

- The films are guaranteed to be removable during a maximum of three years after installation.
- Heat is required to remove the film. We recommend removing it when the ambient temperature is above 16°C or with the help of a heat gun.
- If any adhesive is left on the body, clean using isopropyl alcohol and water (proportion of 2 to 1).
- Removal should not cause damage to the body's finish if removed during the warranty period. We recommend that this service be performed at a specialised shop.

FR

Nous vous recommandons de respecter les instructions SEAT suivantes pour prolonger la durée de vie du film:

Recommandations pour:

NETTOYAGE: Éviter de rayer le film.

- Nous recommandons de le laver à la main avec de l'eau savonneuse.
- Éviter les produits abrasifs contenant des solvants forts. Nous recommandons des produits avec un pH compris entre 3 et 11. En cas de doute, essayer tout d'abord le produit sur une zone non visible pour vérifier qu'il n'attaque pas le film.
- Ne pas utiliser de brosses ni d'outils abrasifs pouvant rayer le film.
- Ramollir au préalable les taches difficiles à l'eau chaude:
  - Impacts d'insectes, excréments d'oiseaux, sève des arbres, etc.
- Le véhicule peut être nettoyé dans une station de lavage sans brosses, avec un programme doux et sans cires.
- Bien rincer après lavage et essuyer à l'aide d'un chiffon propre pour éviter les marques d'eau.
- Pour nettoyer ponctuellement de petites zones, utiliser de l'isopropanol dilué dans de l'eau (proportion 2/1).
- Ne pas appliquer de cires ni polir.

STATIONNEMENT: Protection contre les agents atmosphériques

- Chaque fois que cela est possible, garer la voiture dans un garage ou sous un toit.
- Éviter autant que possible les situations suivantes de stationnement de longue durée:
  - Exposition prolongée au soleil.
  - Sous des arbres ou arbustes.
  - Dans des zones avec une grande concentration d'agents atmosphériques abrasifs.

SUPPRESSION:

- Les films sont garantis pour être retirés au maximum trois ans après leur pose.
- De la chaleur doit être appliquée pour retirer le film. Nous recommandons de le faire à une température ambiante d'au moins 16°C et d'utiliser un propulseur d'air chaud.
- En cas de restes d'adhésif sur la carrosserie, nettoyer avec de l'isopropanol dilué dans de l'eau (proportion 2/1).
- Si le film est retiré pendant la période de garantie, cela ne devrait provoquer aucun dommage sur la peinture de la carrosserie. Nous recommandons de faire retirer le film dans un atelier spécialisé.

IT

Tenga presente le seguenti raccomanda zioni di SEAT per conservare la vite utile del rivestimento.

Raccomandazioni relative a:

PULIZIA : Evitare di graffiare la pellicola

• Si raccomanda di lavarla a mano con acqua insaponata.

– Evitare l'uso di prodotti abrasivi contenenti solventi forti. Si raccomanda di usare prodotti con un pH compreso tra 3 e 11. In caso di dubbi, applicare il prodotto dapprima su una zona non visibile per assicurarsi che non danneggi la pellicola.

– Non usare spazzole né strumenti abrasivi che possano graffiarla.

• Ammorbidire previamente le impurità difficili da rimuovere servendosi di acqua calda:

– Impatti di insetti, escrementi di uccelli, resina degli alberi, ecc.

• È possibile lavare il veicolo in un tunnel da lavaggio senza spazzole, con un programma delicato e senza cere.

• Dopo il lavaggio, sciacquare accuratamente ed asciugare con un panno pulito onde evitare la comparsa di macchie d'acqua.

• Per lavare zone singole, usare alcol isopropilico diluito in acqua (in proporzione 2:1).

Non usare cere né lucidanti.

STAZIONAMENTO : Protezione da agenti esterni

• Ove possibile, parcheggiare l'automobile in un garage o in un'area coperta.

• Cercare di evitare le seguenti situazioni di stazionamento per periodi lunghi:

– Esposizione prolungata al sole.

– Parcheggio sotto alberi o arbusti.

– Zone con elevata concentrazione di contaminanti atmosferici abrasivi.

ELIMINAZIONE:

• Le pellicole sono garantite per lo smontaggio per un massimo di tre anni dalla collocazione.

• Per rimuovere la pellicola, è necessaria una condizione di calore. Si raccomanda di eseguire tale procedura ad una temperatura ambiente superiore a 16°C o con l'aiuto di una pistola a caldo.

• Qualora rimangano resti di adesivo sulla carrozzeria, pulire con alcol isopropilico e acqua (in proporzione 2:1).

• Se la rimozione della pellicola viene effettuata entro il periodo di garanzia, non deve provocare alcun danno alla finitura di vernice della carrozzeria. Si raccomanda di eseguire tale procedura in un Service Partner specializzato.

NL

Houd rekening met de volgende aanbevelingen van SEAT om een maximale levensduur van de folie te verzekeren:

Aanbevelingen voor:

REINIGING: Vermijd het krassen van de folie

• Het wordt aanbevolen om met de hand te wassen met zeepsop.

– Vermijd schurende producten die sterke oplosmiddelen bevatten. Producten met een pH tussen 3 en 11worden aanbevolen. In geval van twijfel probeert u het product eerst uit op een onzichtbaar deel om te verzekeren dat de folie niet wordt aangetast.

– Gebruik geen harde borstels of werktuigen die krassen kunnen achterlaten op de folie

• Maak hardnekkig vuil eerst zacht met warm water:

– Resten van insecten, uitwerpselen van vogels, sap van bomen enz.

• U kunt de auto wassen in eenwasstraat zonder borstels, zacht programma zonder was.

• Goed spoelen na het wassen en drogen met een schone doek om vlekken van water te vermijden.

• Om puntvormige delen te reinigen, gebruikt u isopropylalcohol opgelost in water (verhouding 2:1).

• Gebruik geen was of polijstmiddel.

PARKEREN: Bescherming tegen externe invloeden

• Parkeer de auto zo mogelijk steeds in een garage of overdekte ruimte.

• Probeer de volgende parkeersituaties te vermijden gedurende lange periodes:

– Langdurige blootstelling aan de zon.

– Onder bomen of struiken.

– Plaatsen met hoge concentratie aan bijtende stoffen in de lucht.

VERWIJDERING :

• De folies kunnen gegarandeerd gedemonteerd worden gedurende een maximum van drie jaar na de installatie.

• Er is warmte nodig om de folie weg te halen. Het wordt aanbevolen om de verwijdering uit te voeren bij een omgevingstemperatuur van minstens 16°C of met behulp van een warmeluchtpistool.

• Indien lijmresten achterblijven op de carrosserie, kunnen ze verwijderd worden met isopropylalcohol en water (verhouding 2:1).

• De verwijdering mag geen schade veroorzaken aan de lakafwerking van de carrosserie indien dit binnen de garantieperiode gebeurt. Het wordt aanbevolen dit te laten doen in een gespecialiseerde werkplaats.

ES La información sobre los datos técnicos, el diseño, la equipación, los materiales, las garantías y el aspecto externo se refiere al momento en que las instrucciones de montaje se envían a imprimir. El fabricante se reserva el derecho a realizar cambios (incluido el cambio en los parámetros técnicos con referencia a las medidas concretas del modelo).

DE Die Informationen hinsichtlich der technischen Daten, Design, Ausstattung, Materialien, Garantie und des äußerlichen Erscheinungsbildes beziehen sich auf den Zeitpunkt der Drucklegung der Montageanleitung.
Der Hersteller behält sich das Recht auf Änderungen vor (einschließlich Änderungen von technischen Parametern bezüglich der Abmessungen der einzelnen Modelle)

GB The information on the technical data, design, equipment, materials, guarantees and outside appearance refer to the period when the mounting instructions are sent to print. The manufacturer reserves the right to changes (including the change in technical parameters with reference to the individual model measures).
- Standard marking for car wash and warnings (dealer monting only...)

IT Le informazioni sui dati tecnici, la progettazione, le apparecchiature, i materiali, le garanzie e l'aspetto esteriore fanno riferimento al periodo della messa in stampa delle istruzioni di montaggio. Il produttore si riserva il diritto di apportare modifiche (ivi compresa la modifica dei parametri tecnici con riferimento alle misure dei singoli modelli).

FR Les informations concernant les données techniques, la conception, l'équipement, les matériaux, les garanties et l'apparence extérieure font référence au moment où les instructions de montage ont été envoyées à l'impression.
Le fabricant se réserve le droit d'effectuer des modifications (y compris de changer des paramètres techniques en référence aux dimensions d'un modèle).

RU Информация о технических характеристиках, дизайне, оборудовании, материалах, гарантиях и внешнем виде приведена на момент печати инструкции по монтажу. Производитель оставляет за собой право на изменения (в том числе изменения технических параметров с указанием их масштабов для конкретной модели).

GR Οι πληροφορίες για τα τεχνικά χαρακτηριστικά, το σχεδιασμό, τον εξοπλισμό, τα υλικά, την εγγύηση και τον εξωτερικό σχεδιασμό αναφέρονται στο χρόνο αποστολής των οδηγιών εγκατάστασης προς εκτύπωση.
Ο κατασκευαστής διατηρεί το δικαίωμα αλλαγών (συμπεριλαμβανομένων των αλλαγών στις τεχνικές προδιαγραφές που σχετίζονται με τις διαστάσεις κάθε μοντέλου).

PT As informações sobre os dados técnicos, conceção, equipamento, materiais, garantias e aparência externa estão corretas no momento da impressão das instruções de montagem. O fabricante reserva-se o direito de realizar alterações (incluindo a alteração de parâmetros técnicos relativos às medidas do modelo específico).

NL De informatie over technische gegevens, ontwerp, uitrusting, materialen, garanties en buitenaanzicht verwijst naar het tijdstip waarop de montage-instructies verzonden zijn voor afdruk. De fabrikant behoudt zich het recht voor om wijzigingen aan te brengen (inclusief het aanpassen van de technische parameters met betrekking tot de individuele modelmaten).

CZ Informace týkající se technických údajů, provedení, vybavení, materiálů, záruk a fyzického vzhledu jsou aktuální v době, kdy jsou tyto montážní pokyny odesílány do tisku. Výrobce si vyhrazuje právo tyto údaje kdykoliv změnit (včetně technických parametrů jednotlivých modelů).

PL Informacje na temat danych technicznych, budowy, wyposażenia, materiałów, gwarancji oraz wyglądu zewnętrznego są aktualne na dzień wysłania instrukcji montażu do druku. Producent zastrzega sobie prawo do zmian (w tym zmian parametrów technicznych dotyczących poszczególnych modeli).

CN 关于技术数据、设计、设备、材料、保证和外观的信息适用于发送安装说明以备打印之时。制造商保留更改信息的权利（包括按照个别模型尺寸对技术参数进行变更）。