SEAT
Accesorios

Accesorios para SEAT
Zubehör für SEAT
Accessories for SEAT
Accessoires pour SEAT
Accessorio per SEAT
Acessorios para SEAT
Toebehoren voor SEAT
Prislusenstvi pro SEAT

Montageanleitung
Fitting instructions
Notice de montage
Istruzioni di montaggio
Montagehandleiding
Monteringsanvisning
Instrucciones de montaje
Montážní návod

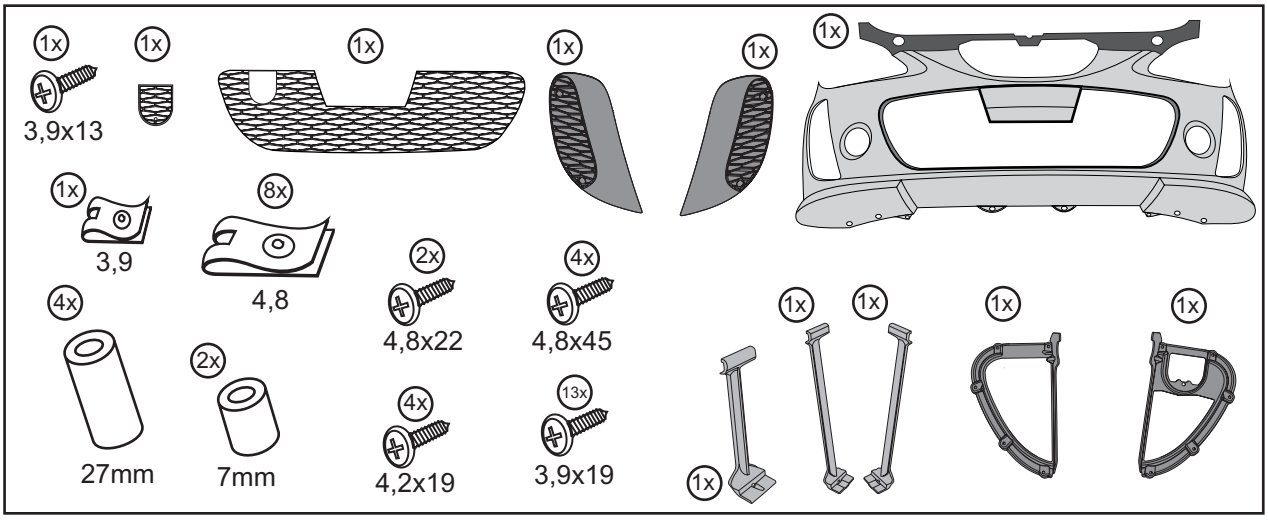

Seat Leon / 2009 **1P9 071 060 D**

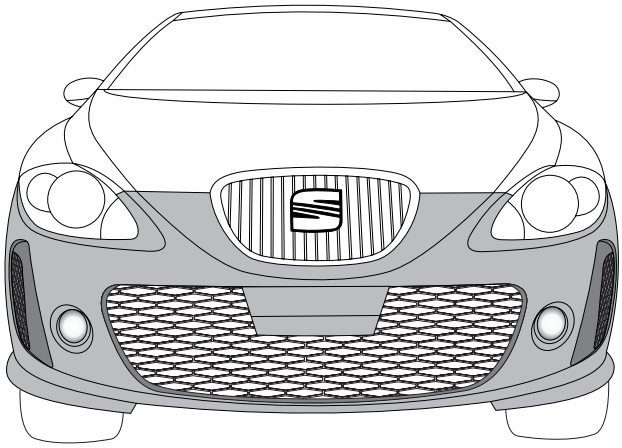

GB Required Tools
D Erforderliche Werkzeuge
E Herramientas necesarias
F Outils indispensables
I Strumenti necessari
P Ferramentas necessárias
NL Benodigd gereedschap
CZ Potrebné náradi

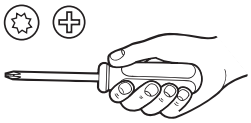

Änderungen des Lieferumfanges vorbehalten.
The right to modify specifications is reserved.
Sous réserve de modifications.
Ci riserviamo il diritto di apportare modifiche al contenuto della fornitura.
Wijzigingen in leveringsomvang voorbehouden.
Aendringar av leverans-Omfattningen förbehålles.
Se reservan las modificaciones del conjunto de suministro.
Zmìny rozsahu dodávky vyhrazeny.

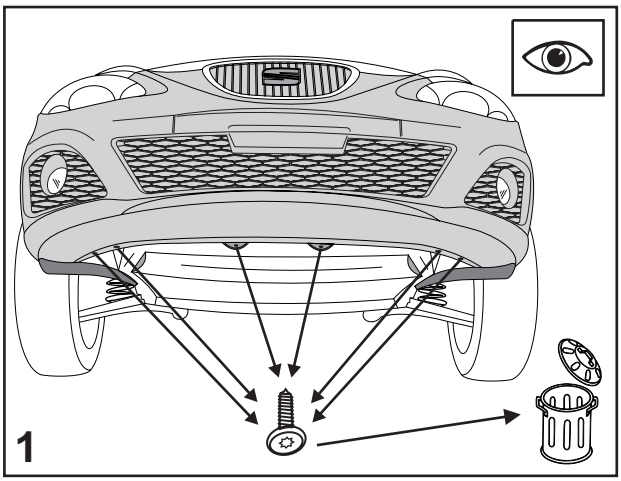
1

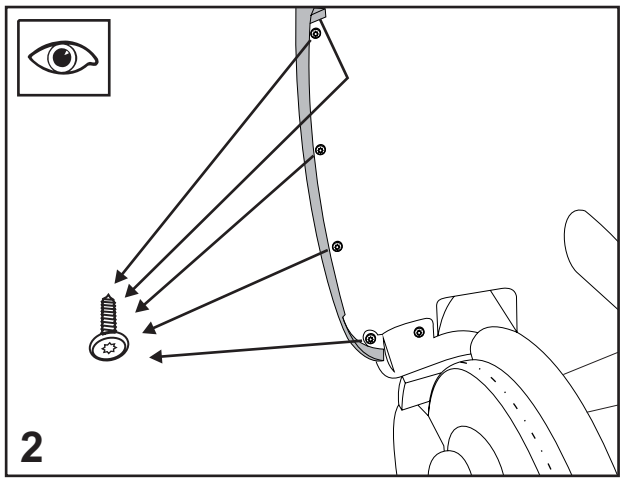
2

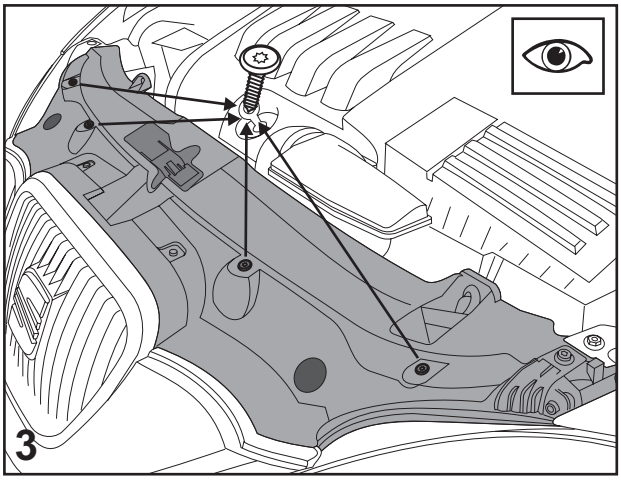
3

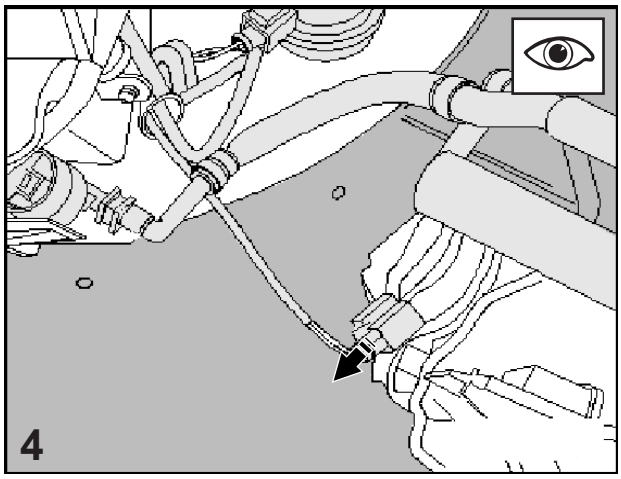
4

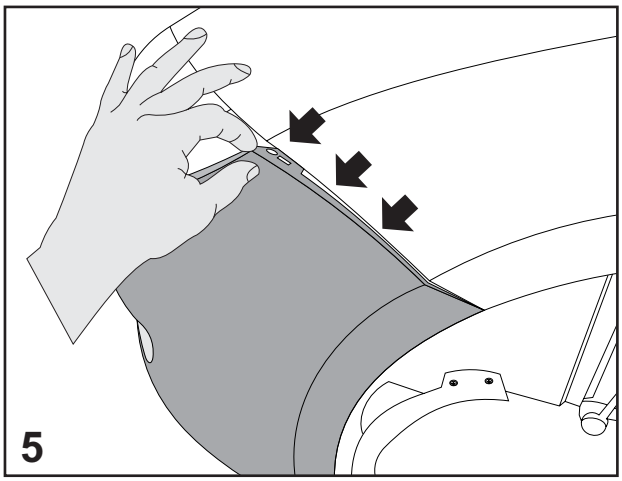
5

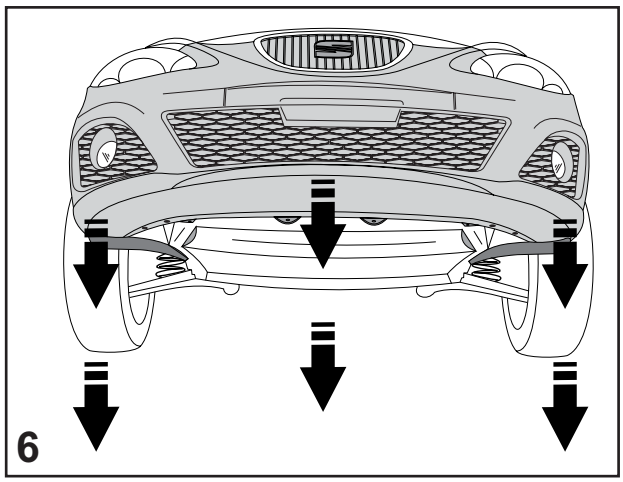
6

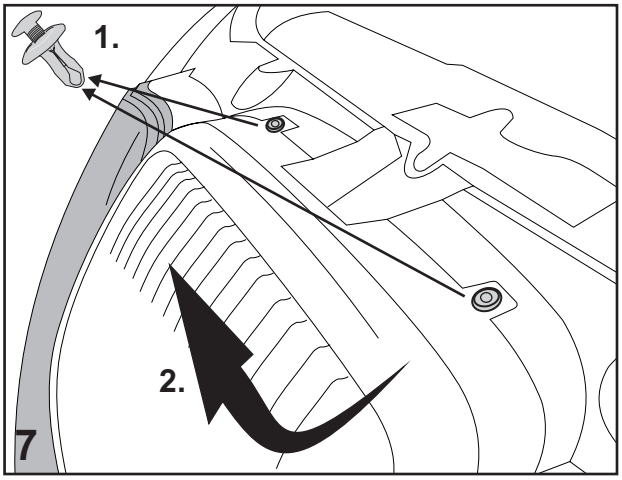
1.
2.
7

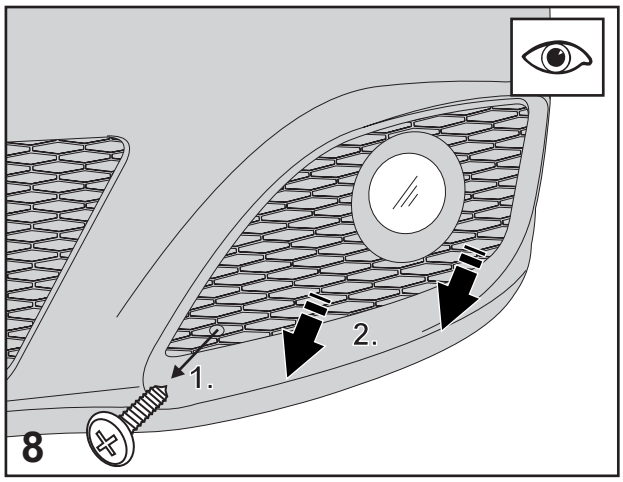
2.
1.
8

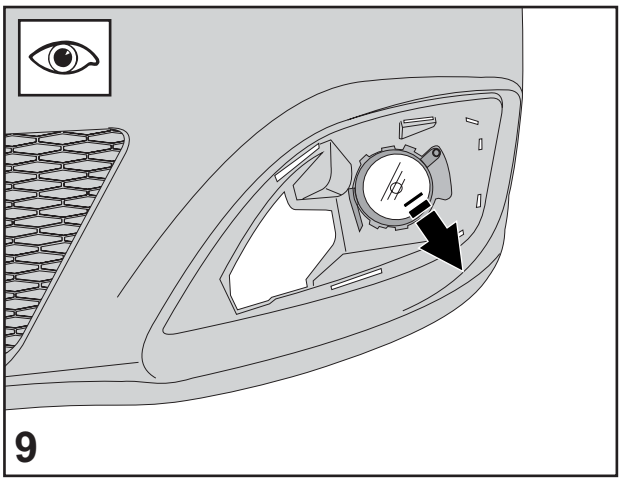
9

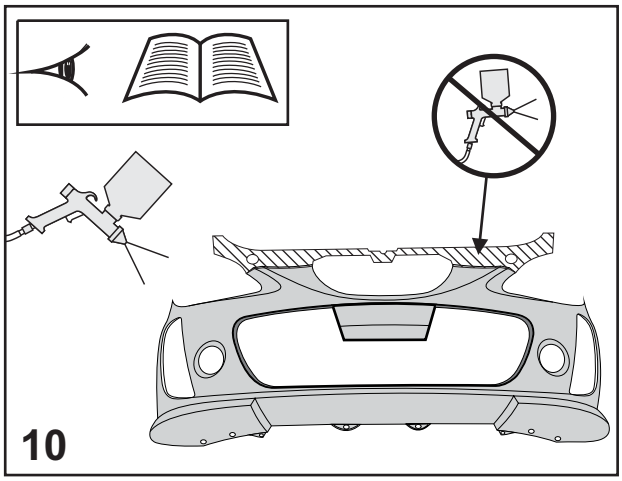
10

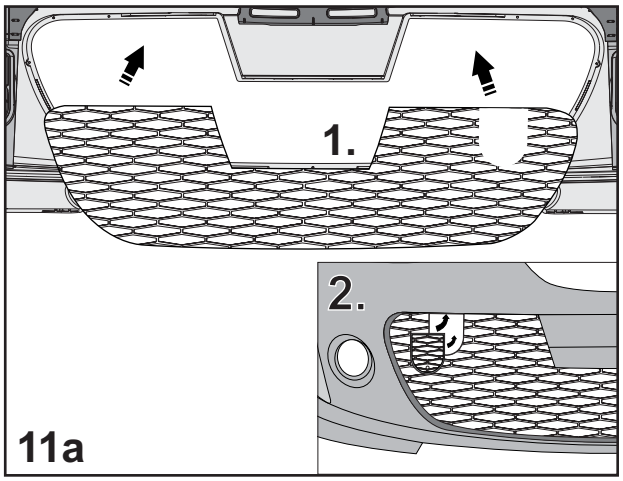
1.
2.
11a

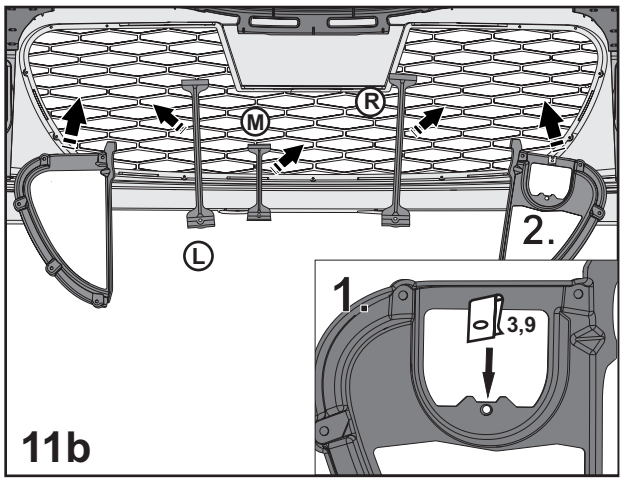
M
R
L
2.
1.
3,9
11b

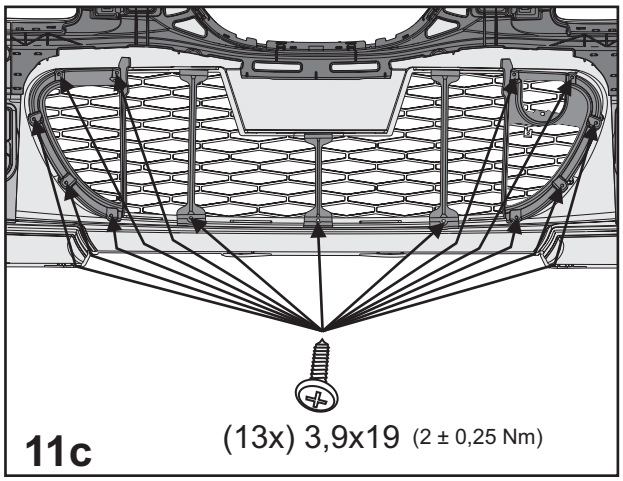
(13x) 3,9x19 (2 ± 0,25 Nm)
11c

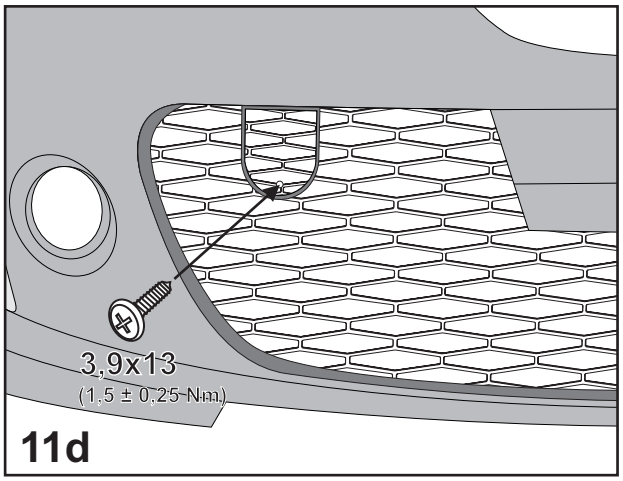
3,9x13
(1.5 ± 0.25 Nm)
11d

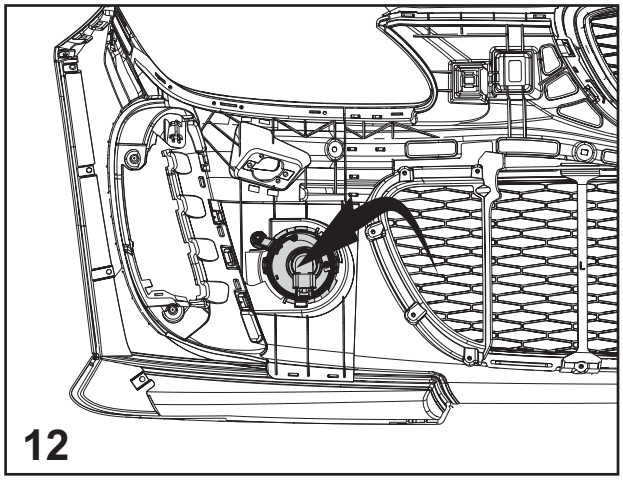
12

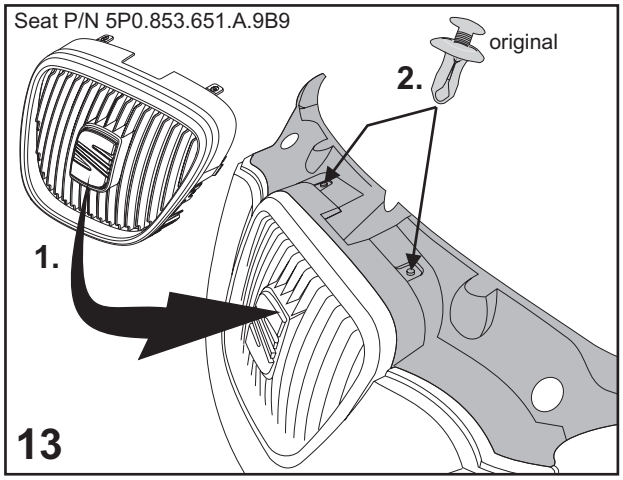
Seat P/N 5P0.853.651.A.9B9
original
2.
1.
13

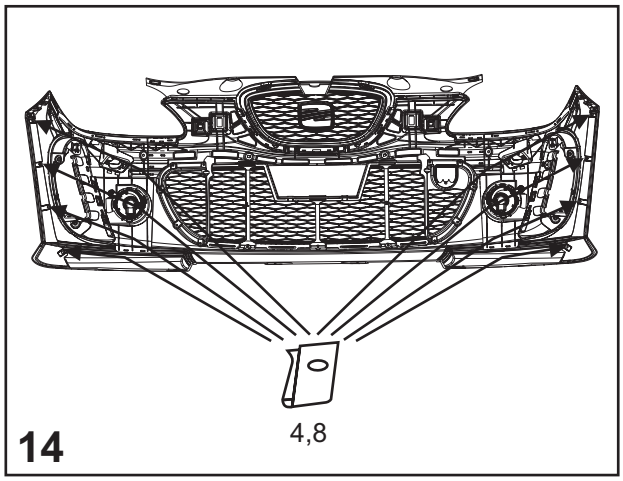
4,8
14

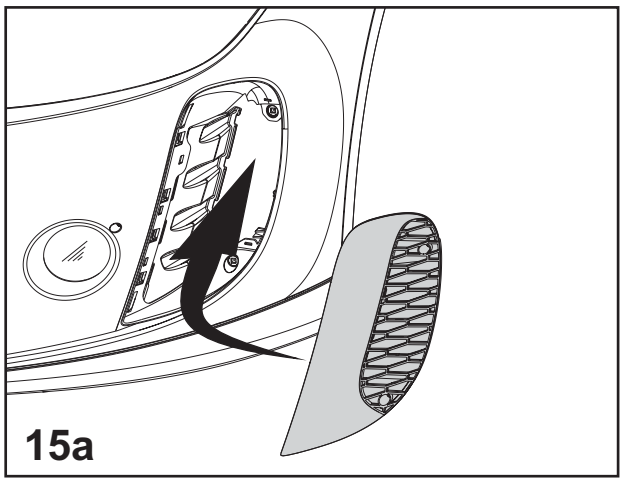
15a

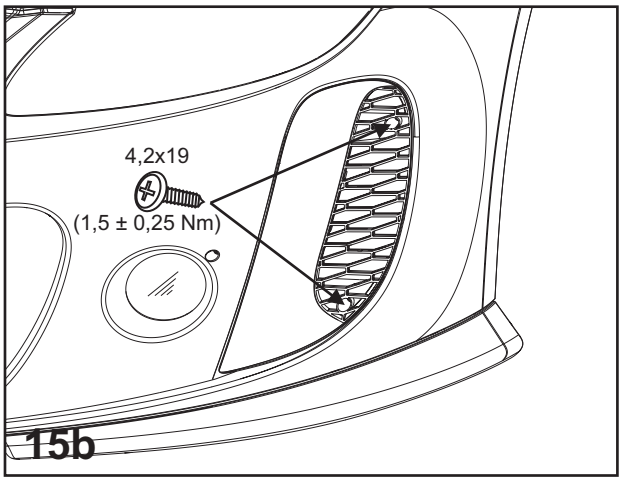
4,2x19
(1,5 ± 0,25 Nm)
15b

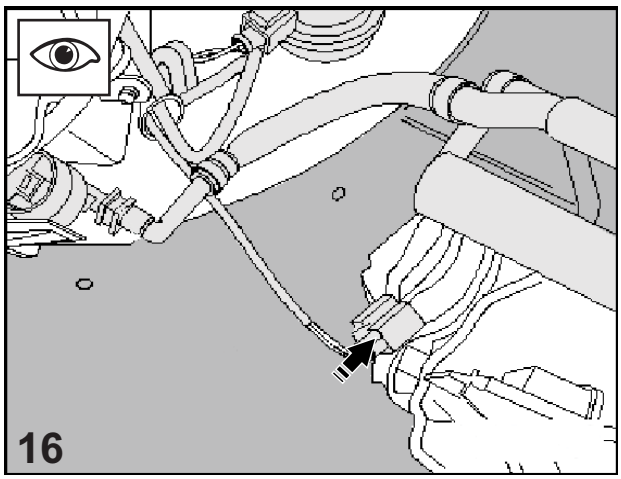
16

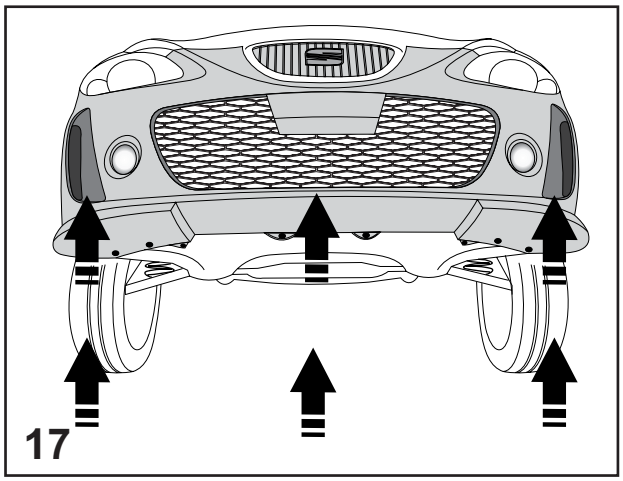
17

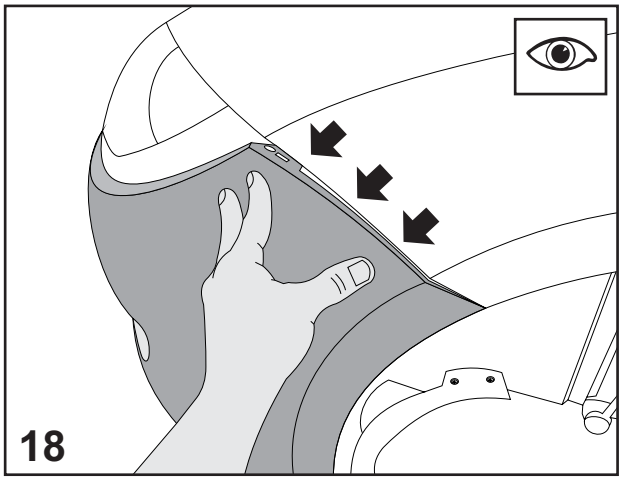
18

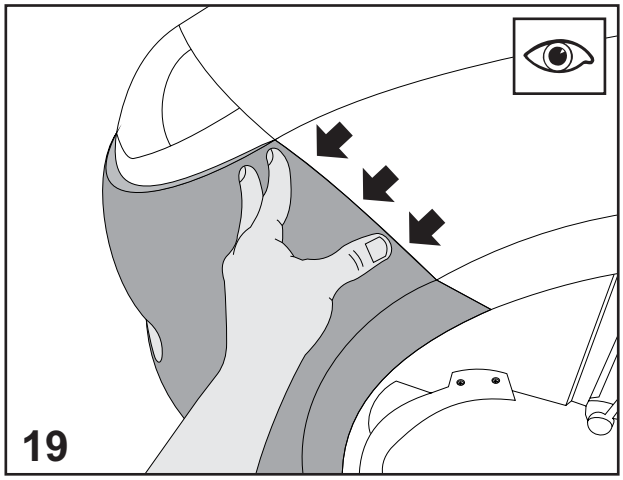
19

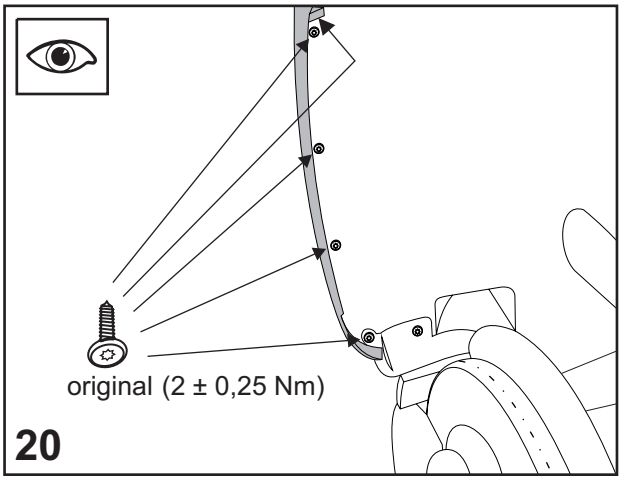
original (2 ± 0,25 Nm)
20

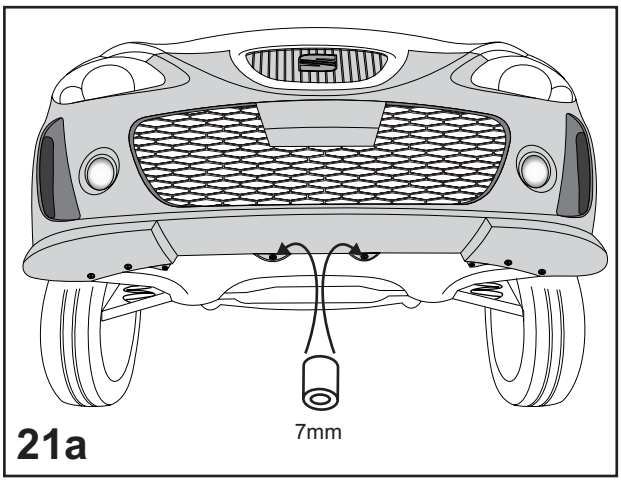

21a

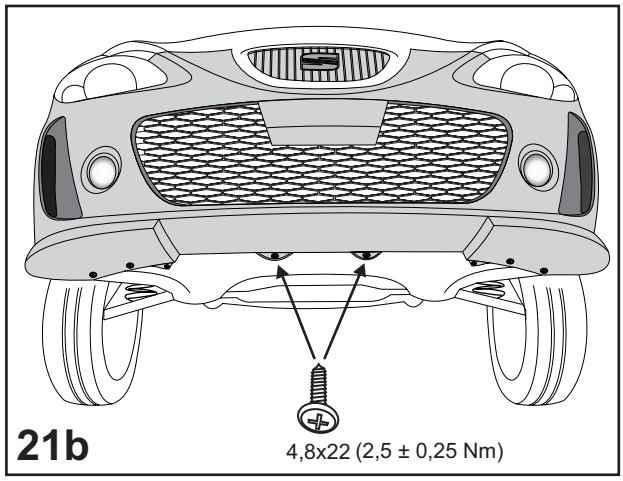

21b

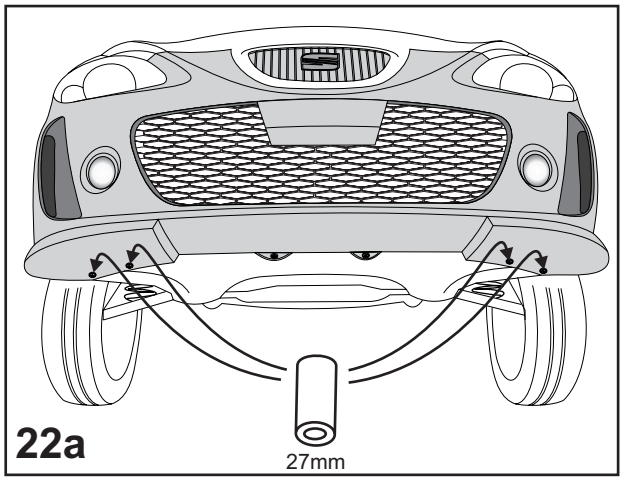

22a

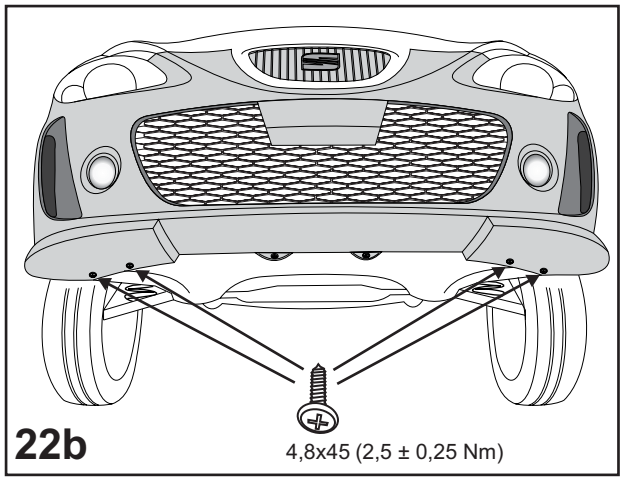

22b

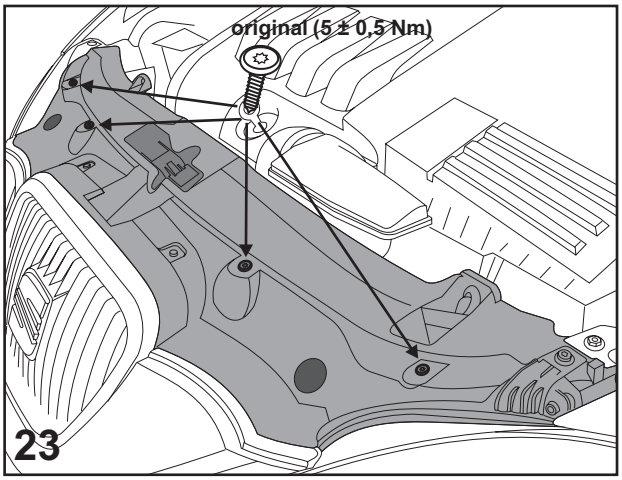
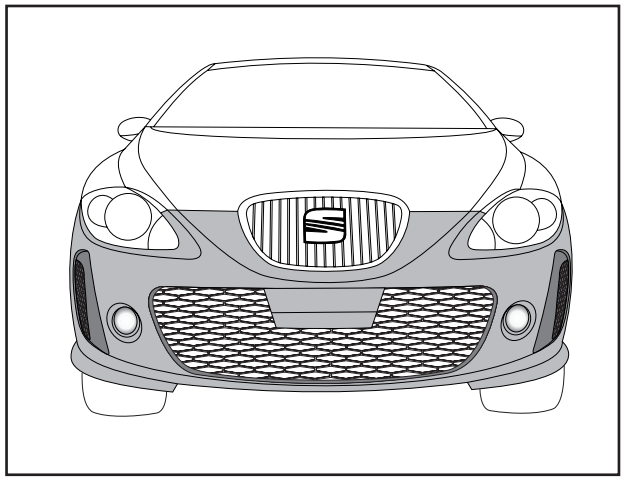
23